Volvo Construction Equipment

A25G, A30G

DÚMPERES ARTICULADOS VOLVO 24-28t 320-360hp

Pasión por el rendimiento.

En Volvo Construction Equipment, no queremos ser sólo su compañero de viaje. Gracias al desarrollo de productos y servicios que elevan la productividad, podemos ayudar a los expertos de la industria a reducir los costes y aumentar los beneficios. Como parte del Grupo Volvo, nos apasionan las soluciones innovadoras que le ayuden a trabajar, pero no más, sino mejor.

Le ayudamos a hacer más.
Hacer más con menos es un rasgo característico de Volvo Construction Equipment. Desde hace tiempo, la alta productividad está unida a un bajo consumo de combustible, fácil utilización y durabilidad. En lo que se refiere a reducir los costes de ciclo de vida, Volvo no tiene rival.

Diseñadas para ajustarse a sus necesidades.
Se necesita mucho trabajo para crear soluciones que se adecuen a las necesidades particulares de las distintas aplicaciones industriales. Con frecuencia, la innovación necesita de la alta tecnología, pero no siempre es así. Algunas de nuestras mejores ideas han sido simples, basadas en una comprensión clara y profunda del trabajo de nuestros clientes.

Se aprende mucho en 180 años.
Con el paso de los años, Volvo ha diseñado soluciones que han revolucionado el uso de los equipos de construcción. Volvo es sinónimo de seguridad, más que ninguna otra marca. Proteger a los operadores y al resto de personal y reducir nuestro impacto sobre el medio ambiente son valores tradicionales que continúan guiando nuestra filosofía de diseño de productos.

Estamos de su lado
Respaldamos la marca Volvo con las mejores personas. Volvo es una empresa realmente global, que se esfuerza en apoyar a sus clientes de forma rápida y eficiente, en cualquier parte del mundo.

Tenemos pasión por el rendimiento.

Volvo Trucks

Renault Trucks

Mack Trucks

UD Trucks

Volvo Buses

Volvo Construction Equipment

Volvo Penta

Volvo Financial Services

Tren motriz Volvo

Desde el motor hasta los ejes, el tren motriz fabricado en su totalidad por Volvo para los dúmperes articulados, garantiza una perfecta armonía y un rendimiento optimizado. El diseño de Volvo proporciona una elevada fuerza de tracción, un menor consumo de combustible y la máxima fiabilidad en aplicaciones difíciles.

Excelente eficiencia de transporte impulsada por Volvo.

En 1966 Volvo Construction Equipment inventó el primer dúmper articulado del mundo. En la actualidad, Volvo sigue liderando el mercado. Con tecnología punta y funciones innovadoras, los dúmperes de la Serie G manipulan, transportan y descargan la carga de la forma más eficiente y segura. Los modelos A25G y A30G incrementan su productividad en emplazamientos de trabajo difíciles.

Motor Volvo

Con la incorporación de avanzada tecnología y la confianza que ofrecen años de experiencia, el nuevo y potente motor Volvo cumple con la normativa Etapa IV/Tier 4f sobre emisiones y proporciona alto rendimiento y bajo consumo de combustible.

Frenos húmedos en todos los ejes

Los frenos húmedos de discos múltiples en los tres ejes ofrecen un rendimiento de frenado líder en el sector, bajos costes operativos y la máxima durabilidad, incluso en las peores condiciones de barro y polvo. El potente y fácil de usar sistema de retardo controla la velocidad descendente utilizando los frenos de las ruedas y el Freno de motor Volvo (VEB).

Control automático de tracción (ATC) y bloqueos de diferencial

El diseño exclusivo de Volvo ha logrado bloqueos de diferencia 100% bloqueables, sin patinaje y sin desgaste en combinaciones de tracción 6x4 y 6x6. La ATC activa automáticamente los bloqueos de diferencial y selecciona la combinación correcta según las condiciones del suelo, garantizando una tracción y movilidad óptimas con menos consumo de combustible y un menor desgaste de los neumáticos. Al bloquear todos los diferenciales, todas las ruedas giran a la misma velocidad para lograr la máxima tracción en terrenos difíciles.

Construidos para durar

Los dúmperes articulados de Volvo no tienen competencia. Estas máquinas robustas y fiables trabajan perfectamente, independientemente de las condiciones del terreno: desde barro profundo hasta carreteras de transporte con polvo, con una durabilidad en la que usted puede confiar. Experimente el excelente control de la máquina y el movimiento estable y preciso en la nueva Serie G de dúmperes articulados de Volvo.

Dirección hidromecánica

El exclusivo sistema hidromecánico y autocompensante proporciona una dirección precisa, excelente maniobrabilidad y un radio de giro corto. El excelente sistema de Volvo ofrece una dirección potente y segura, garantizando un perfecto control de la máquina, alta productividad y un funcionamiento seguro.

Articulación giratoria sin mantenimiento

Para lograr un mayor tiempo de funcionamiento y costes operativos más bajos, la articulación sellada, 100% sin mantenimiento, incorpora rodamientos de rodillo cónico engrasados permanentemente. Permite el movimiento independiente de la unidad tractora y la unidad de carga, sin torsión del bastidor, al tiempo que proporciona la oscilación necesaria para un buen contacto con el suelo en condiciones difíciles.

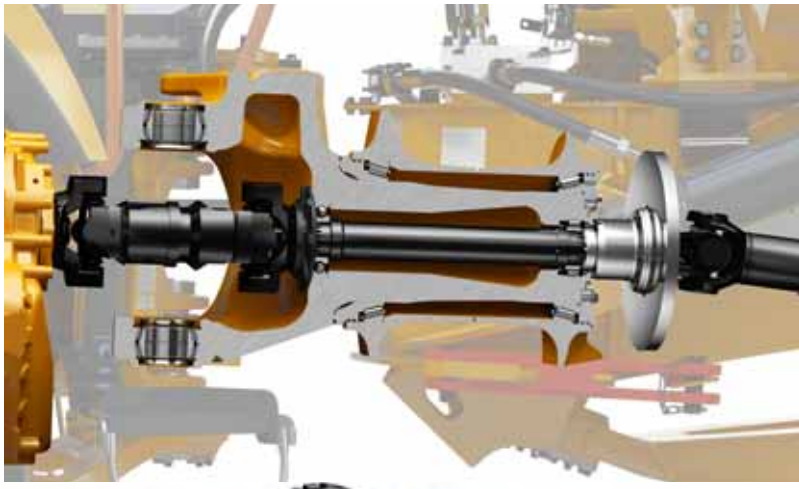

Bastidores duraderos

Los bastidores delantero y trasero, rígidos y resistentes, se han diseñado para trabajos difíciles fuera de la carretera y para una gran durabilidad. El resistente diseño de Volvo utiliza soldadura por robot para lograr la máxima calidad y durabilidad.

Junta de articulación y oscilación

La conexión entre la unidad de carga y la unidad tractora tiene una gran altura sobre el suelo, una dirección hidromecánica líder en el sector y un diseño de enganche giratorio que no necesita mantenimiento. Esta combinación aumenta la accesibilidad y la capacidad de conducción en condiciones difíciles y maximiza el tiempo de funcionamiento.

Añadimos valor a su empresa.

Ser un cliente de Volvo significa disponer de una completa gama de servicios en la punta de sus dedos. Volvo puede ofrecerle una relación a largo plazo, proteger su inversión y proporcionarle una amplia variedad de soluciones con la utilización de piezas de alta calidad y el servicio y la dedicación de personal altamente cualificado. Volvo tiene el compromiso de rentabilizar su inversión y lograr el máximo tiempo de funcionamiento.

Soluciones completas

Volvo tiene la solución perfecta para usted. Entonces, ¿por qué no nos permite hacernos cargo de las necesidades de su máquina durante toda su vida útil? Escuchando lo que piden nuestros clientes, podemos reducir los gastos de propiedad y aumentar sus beneficios.

Repuestos originales Volvo

Nuestra atención a los detalles es lo que nos hace diferentes. Este concepto probado supone una inversión sólida en el futuro de su máquina. Las piezas se someten a estrictas pruebas antes de su aprobación, porque cada una de ellas es vital para mantener la máquina en funcionamiento y a pleno rendimiento. Sólo utilizando repuestos originales Volvo podrá estar seguro de que su máquina conserva la legendaria calidad Volvo.

Red de servicio

Para responder a sus necesidades con mayor rapidez, un experto de Volvo viajará desde una de nuestras instalaciones hasta su lugar de trabajo. Con nuestra amplia infraestructura de técnicos, talleres y distribuidores, Volvo pone a su disposición una red de servicio con conocimientos de las condiciones locales y experiencia global.

Contratos de asistencia

Los contratos de asistencia ofrecen mantenimiento y servicio con el máximo control de los costes y el mínimo tiempo de parada. Volvo utiliza la tecnología más avanzada para monitorizar el funcionamiento y el estado de sus máquinas, asesorándole para que usted logre una mayor rentabilidad. Con un contrato de asistencia podrá controlar los costes de servicio.

Datos de funcionamiento

Con información vital en la punta de los dedos, Volvo ofrece a los propietarios, operadores y técnicos de mantenimiento de las máquinas acceso a una cantidad ingente de datos que les ayudarán a mejorar la productividad y ahorrar dinero. Mejoran la conciencia del operador y el propietario en cuanto al consumo de combustible, tiempos de ciclo y estadística de carga de la máquina.

La clave para la rentabilidad.

Descubra el secreto para la productividad de su dúmper con innovaciones que incluyen el sistema telemático y herramientas de diagnóstico de Volvo. Volvo le proporciona acceso a información importante para mejorar el rendimiento y aumentar la disponibilidad de la máquina. Todo esto lo conseguirá con Volvo.

CareTrack*

Todos los dúmperes articulados Volvo están equipados de serie con CareTrack, el sistema telemático de Volvo. CareTrack proporciona información para una mejor planificación y un trabajo más inteligente; incluidos informes de consumo de combustible, informes de localización y avisos de servicio. Ahorre combustible. Reduzca costes. Maximice la rentabilidad. Usted puede con CareTrack.

* En mercados donde CareTrack está disponible

Contronics

Contronics facilita continuamente información importante sobre los sistemas y el funcionamiento de la máquina. Se proporciona al operador información de diagnóstico y datos, por ejemplo, indicadores de fallos, necesarios para un funcionamiento óptimo a través de un monitor en color que, junto con un teclado, permite navegar entre las diferentes pantallas y funciones.

MATRIS

Esta herramienta utiliza información de la máquina para analizar y monitorizar su funcionamiento. El análisis de MATRIS ayuda a optimizar el rendimiento a través un seguimiento de la actividad e identificando las oportunidades para la mejora, con el resultado de un menor consumo de combustible, un funcionamiento eficiente y una vida útil más prolongada de la máquina.

Excelente eficiencia de transporte de Volvo.

Junta de articulación y oscilación

La conexión entre la unidad de carga y la unidad tractora tiene una gran altura sobre el suelo y un diseño de enganche giratorio que no necesita mantenimiento.

Funcionalidad de descarga

La tecnología de freno de carga y descarga, patentada por Volvo y de fácil utilización, junto con la palanca de vertido, proporcionan un control preciso de la descarga y tiempos de ciclo más rápidos.

Datos de funcionamiento

Volvo ofrece a los propietarios, operadores y técnicos de mantenimiento de las máquinas acceso a una cantidad ingente de datos que ayudará a mejorar la productividad y ahorrar dinero.

CareTrack

El sistema telemático de Volvo guía al propietario de la máquina para lograr una productividad optimizada y le indica remotamente el próximo servicio.

Control automático de tracción (ATC) y bloqueos de diferencial

El diseño único de Volvo incorpora bloqueos de diferencial 100% bloqueables, sin desgaste, y combinaciones de tracción 6x4 y 6x6, para garantizar una excelente tracción en todo momento.

Frenos húmedos

Los frenos húmedos de disco múltiples en los tres ejes ofrecen un rendimiento de frenado líder en el sector, bajos costes operativos y la máxima durabilidad, incluso en las peores condiciones de barro y polvo.

Cabina Volvo Care Cab

El asiento del operador en la posición central incorpora mandos colocados ergonómicamente, visibilidad desde todos los ángulos y niveles bajos de ruido interno para lograr una mayor productividad durante todo el turno de trabajo.

Dirección hidromecánica

El exclusivo sistema hidráulico y autocompensante proporciona una dirección precisa, excelente maniobrabilidad y estabilidad direccional a altas velocidades.

Acceso de servicio

La rejilla delantera puede bajarse y utilizarse como plataforma de servicio con peldaños antideslizantes. Hay un acceso completo y seguro al compartimento del motor gracias al capó con apertura de 90 grados.

Motor Volvo

El nuevo y potente motor Volvo Etapa IV/ Tier 4f es la perfecta combinación entre alto rendimiento y bajo consumo de combustible.

Tren motriz Volvo

El tren motriz fabricado en su totalidad por Volvo, con una caja de reenvío muy elevada del suelo, se ha diseñado exclusivamente para dúmperes articulados, y garantiza una perfecta armonía y un rendimiento optimizados.

Cabina Volvo Care Cab

El asiento del operador colocado en el centro incorpora pedales, mandos e interruptores en la posición adecuada y visibilidad desde todos los ángulos gracias a un amplio parabrisas, una puerta de cristal, el capó inclinado y espejos retrovisores de gran tamaño. Con un efectivo aislamiento acústico, la espaciosa cabina ROPS/FOPS tiene bajos niveles de ruido interno que permiten lograr la máxima productividad durante todo el turno de trabajo.

En Volvo sabemos que un mayor confort del operador reduce la fatiga y mejora la productividad. Por esta razón, nuestra cabina, líder en el sector, se ha diseñado pensando en el operador, con un entorno amplio, seguro y silencioso, perfecto para optimizar la producción durante toda la jornada de trabajo.

Conocida mundialmente por su productividad.

Funcionalidad de descarga

Se logran un control preciso de la descarga y tiempos de ciclo más rápidos mediante la tecnología de freno de carga y descarga, patentada por Volvo y de fácil utilización. Junto con la palanca de vertido, que proporciona flotación automática y la bajada del cuerpo, el uso se hace más sencillo y se reduce la fatiga.

Acceso seguro

Sin umbral que cruzar, el operador puede acceder y salir fácilmente de la cabina a través de la puerta de amplia apertura. Los peldaños antideslizantes y los pasamanos bien colocados permiten un acceso y salida seguros.

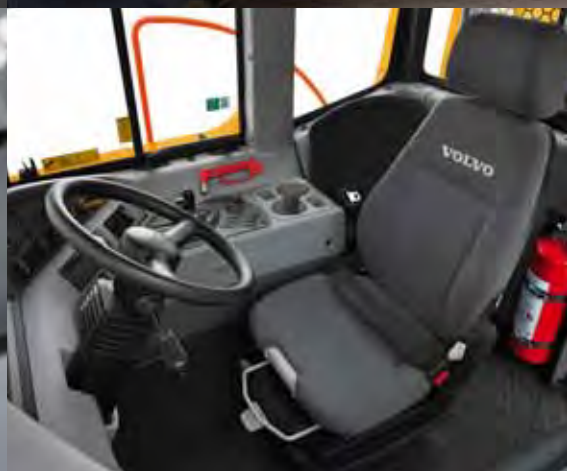

Climatizador

Con una eficiencia superior al 98%, el sistema de filtración de aire de Volvo logra el entorno del operador más limpio del sector, incluso en condiciones con polvo. El sistema de calefacción y ventilación de alta capacidad mejora el confort y, a su vez, la productividad. Las salidas antivaho separadas mantienen las ventanas limpias.

Oferta de asientos

Se ofrecen diferentes combinaciones de asientos con suspensión de aire para mejorar la comodidad del operador. Elija el cinturón de seguridad de dos o tres puntos. Para maximizar el control, seleccione el apoyabrazos y el reposacabezas opcionales.

Optimizados para el trabajo.

Los dúmperes articulados de Volvo se han diseñado para intervalos de servicio largos. El acceso seguro y sencillo a los puntos de servicio agrupados permite que los trabajos mantenimiento y las comprobaciones de servicio se hagan de forma rápida y sin esfuerzo. Confíe en Volvo para mantener su productividad.

Rejilla basculante

Los filtros de aceite de motor están agrupados y se accede fácilmente a ellos a través de la rejilla basculante. La válvula especial situada en la plancha de los bajos y la manguera de vaciado guardada en la rejilla delantera permiten cambiar el aceite sin derrames.

Sistema de retardo

Los frenos de disco húmedos, totalmente cerrados, incorporan un sistema de refrigeración externo que absorbe el calor y filtra el aceite de los frenos, incluso cuando la máquina está en reposo. Esto evita la contaminación y garantiza costes de funcionamiento bajos, además de una larga vida útil.

Monitorizado automático

Para lograr el máximo tiempo de funcionamiento y de disponibilidad de la máquina, el sistema Contronics monitoriza electrónicamente los niveles de líquidos, y proporciona advertencias de desviación y recordatorios de servicio programado. También es posible el acceso mediante CareTrack, el sistema telemático de Volvo.

Acceso de servicio

La rejilla delantera puede bajarse y utilizarse como plataforma de servicio con peldaños antideslizantes. El capó se abre hasta 90 grados para permitir un acceso completo y seguro al compartimento del motor. Esto hace más fácil el acceso a los puntos de mantenimiento, el cambio de filtros y la limpieza de los enfriadores.

Volvo A25G, A30G al detalle.

Motor

Motor diesel V-ACT, 11 litros, 6 cilindros, turboalimentado con 4 válvulas por cilindro, árbol de levas en la culata e inyectores controlados electrónicamente. El motor tiene camisas de cilindro húmedas sustituibles y guías de válvula y asientos de válvula sustituibles. El motor tiene EGR (recirculación de gas de escape) y postratamiento de escape con silenciador EAT (postratamiento de escape) incluida SCR (reducción catalítica selectiva) con un UDS (sistema de dosificación de urea) controlado electrónicamente.
Sistema de refrigeración: Sistema de refrigeración de alta capacidad con ventiladores de velocidad variable que ahorran energía y combustible.

A25G		Volvo D11L (Tier 4f / Etapa IV)
Potencia máx. a	r/s	35,0
Bruta SAE J1995	kW	235
Potencia en el volante a	r/s	35,0
Neta ISO 9249, SAE J1349	kW	234
Par máximo a	r/s	19,2
Bruta SAE J1995	Nm	1 950
Neta ISO 9249, SAE J1349	Nm	1 942
Cilindrada	l	10,8
A30G		Volvo D11L (Tier 4f / Etapa IV)
Potencia máx. a	r/s	35
Bruta SAE J1995	kW	265
Potencia en el volante a	r/s	35
Neta ISO 9249, SAE J1349	kW	264
Par máximo a	r/s	21,7
Bruta SAE J1995	Nm	1 950
Neta ISO 9249, SAE J1349	Nm	1 942
Cilindrada	l	10,8

Línea motriz

Convertidor de par con función integrada de bloqueo.
Transmisión: automática de planetarios Volvo PowerTronic con 6 marchas hacia delante y 2 hacia atrás.
Caja de reenvío: diseño en línea desarrollado por Volvo, con gran altura libre sobre el suelo y bloqueo del diferencial longitudinal tipo "embrague de garras" con capacidad de bloqueo del 100%.
Ejes: diseño para trabajos pesados específicamente creado por Volvo, con reductores de cubo de tipo planetario y bloqueos del diferencial de tipo "embrague de garras" con capacidad de bloqueo del 100%.
Sistema de control automático de tracción (ATC).

A25G/A30G	
Convertidor de par	2,37:1
Transmisión, Volvo	PT 2116
Caja de reenvío, Volvo	IL1 ATC
Ejes, Volvo.	AHW56/64

Sistema eléctrico

Los cables se protegen en conductos de plástico y se fijan al bastidor.
Todos los cables, bases y clavijas están identificados.
Precableados para opciones. Conectores según norma de impermeabilidad IP67.
Interruptor de desconexión de la batería de fácil acceso.
Luces halógenas Se ofrecen como opción potentes luces LED.

A25G/A30G		
Voltaje	V	24 (2x12)
Capacidad de la batería	Ah	2x170
Alternador	kW (A)	2,264 (80)
Motor de arranque	kW	9,0

Sistema de frenado

Cumple con ISO 3450.
Frenos totalmente hidráulicos con discos húmedos en todas las ruedas.
Dos circuitos independientes: uno para el eje delantero y otro para los ejes del bogie.
Freno secundario: Circuitos dobles de freno con acumuladores recargables.
Freno de estacionamiento: freno de disco accionado por resorte montado en el árbol de transmisión.
Retardador: Función de retardador de freno de servicio y Freno de motor Volvo (VEB).

Sistema de dirección

Diseño hidromecánico y autocompensante. Dos cilindros de dirección de doble acción
Ángulo de dirección: 3,4 vueltas del volante de tope a tope, ±45°.
El sistema de dirección incluye una dirección de emergencia y cumple con la norma ISO 5010.

Chasis

Bastidores: tipo cajón, alta resistencia. Acero de alta resistencia, soldado por robot.
Articulación central giratoria: libre de mantenimiento al 100%, totalmente estanca, con cojinete de rodillos cónicos engrasados permanentemente.
Suspensión delantera: Tirantes hidráulicos de gas. Suave y progresiva. Movimiento independiente de las ruedas mediante un sistema de montaje de 3 puntos.
Suspensión trasera: 100% sin mantenimiento. Viga de bogie montada sobre soportes. Movimiento independiente de las ruedas mediante sistema de montaje de 3 puntos.

Cabina

Montada sobre soportes de goma. Diseñada ergonómicamente. Entrada y salida de la cabina fácil y segura. Amplio ángulo de visión hacia adelante
Asiento del operador colocado en el centro encima del eje delantero Asiento ajustable con cinturón de seguridad retráctil. Volante inclinable/telescópico. Mandos distribuidos de manera ergonómica. Aire filtrado. Climatizador opcional
Sistema de comunicación del operador: Contronics.
Gran pantalla en color de uso fácil e información comprensible, todas las funciones importantes de la máquina se supervisan de manera continua.
Asiento de instructor con cinturón de seguridad.
Seguridad: normas ROPS/FOPS aprobadas según ISO3471, SAE J1040 / ISO3449, SAE J231.
Nivel de ruido en cabina según ISO 6396: 74 dB(A).
Nivel de ruido externo* según ISO 6395:

A25G*	108 dB(A)
A30G*	109 dB(A)

* con kit de reducción de ruido

Sistema hidráulico

Bombas: cuatro bombas de pistones y caudal variable impulsadas por la toma de fuerza del volante.
Una bomba de pistones dependiente del terreno montada en la caja de reenvío para la dirección de emergencia.
Dos filtros de aceite de retorno con núcleos magnéticos que filtran eficazmente el aceite.
La presión máxima del sistema es de 25 MPa

Sistema de descarga

Freno de carga y descarga patentado.
Cilindros de descarga: dos cilindros hidráulicos sencillos de doble acción

A25G/A30G		
Ángulo de vuelco	SDgr	74/70
Tiempo de volcado con carga	s	12
Tiempo de bajada	s	10
Caja		
Espesor de bandeja:		
Delanteros	mm	8
Lados	mm	12
Inferior	mm	14
Conducto	mm	14
Material: acero HB400		
Resistencia a la rotura	N/mm^2	1 000
Resistencia a la tracción	N/mm^2	1 250

Capacidad de carga

		A25G	A30G
Caja estándar			
Capacidad de carga	kg	24 000	28 000
Caja, a ras	m^3	11,7	13,6
Volumen de caja - colmada 2:1	m^3	15	17,5
Con compuerta trasera en voladizo			
Caja, a ras	m^3	12,1	14
Volumen de caja - colmada 2:1	m^3	15,6	18,1

Especificaciones.

Capacidades de llenado	A25G	A30G
	litros	
Cárter del cigüeñal	35	35
Depósito de combustible	380	380
Sistema de refrigeración	64	64
Depósito de refrigeración de frenos	37	37
Transmisión	40	40
Caja de reenvío	9	9
Ejes, delantero/bogie	32/74	38/78
Depósito hidráulico	135	135
DEF/AdBlue	39	39

Velocidad	A25G	A30G
	km/h	
Adelante		
1	8	8
2	12	12
3	21	21
4	30	30
5	38	38
6	53	53
Marcha atrás		
1	8	8
2	13	13

Peso operativo descargado	A25G	A30G
Neumáticos	**23,5R25***	**750/65R25****
	kg	
Delanteros	13 000	13 100
Traseros	9 500	10 500
Total	22 500	23 600
Carga útil	24 000	28 000

Peso total	A25G	A30G
Neumáticos	**23,5R25***	**750/65R25****
	kg	
Delanteros	15 000	15 600
Traseros	31 500	36 000
Total	46 500	51 600

El peso operativo incluye todos los líquidos y el operador
*) A25G con neumáticos 750/65R25, añadir 200 kg/eje **) A30G con neumáticos 23,5R25, reducir 200 kg/eje

Presión sobre el suelo	A25G		A30G	
Neumáticos	**23,5R25**	**750/65R25**	**750/65R25**	**23,5R25**
	kPa			
Descargado				
Delanteros	132	110	111	133
Traseros	48	40	44	53
Cargado				
Delanteros	152	127	132	158
Traseros	159	133	153	182

	A25G	A30G
Pos	mm	
A	10 218	10 296
A_1	4 954	4 954
A_2	5 736	5 811
B	5 153	5 342
C	3 451	3 451
C_1	3 318	3 318
C_2	1 772	1 772
D	2 763	2 762
D_1	2 606	2 607
E	1 209	1 209
F	4 175	4 175
G	1 670	1 670
H	1 610	1 688
I	609	608
J	2 760	2 834
K	2 103	2 181
L	677	686
M	6 529	6 560
N	8 091	8 092
N_1	4 065	4 023
O	2 700	2 900
P	2 490	2 690
Q	2 298	2 472
R	513	514
R_1	629	630
S	2 110	2 293
T	3 083	3 158
U	3 249	3 301
V	2 258	2 216
V*	2 216	2 258
W	2 859	2 941
W*	2 941	2 859
X	458	456
X_1	586	585
X_2	659	659
Y	2 258	2 216
Y*	2 216	2 258
Z	2 859	2 941
Z*	2 941	2 859
a_1	23,5°	23,2°
a_2	74°	70°
a_3	45°	45°

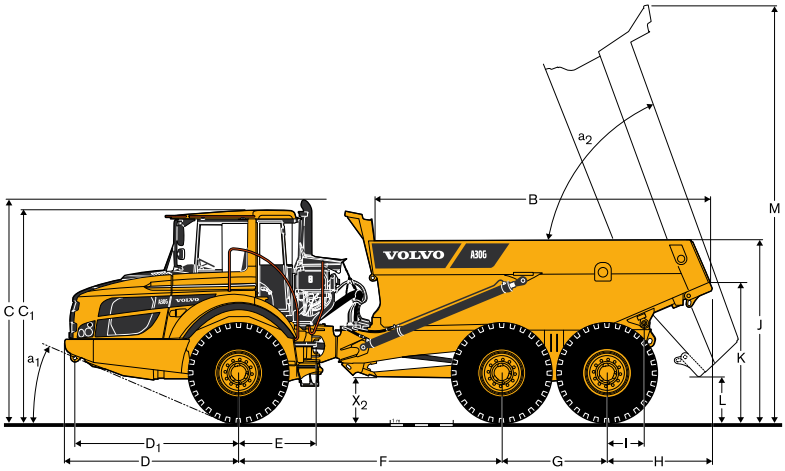

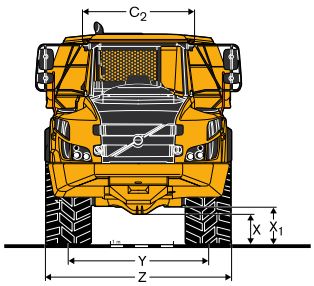

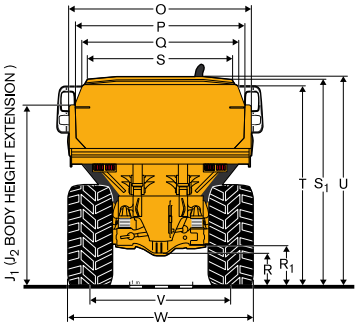

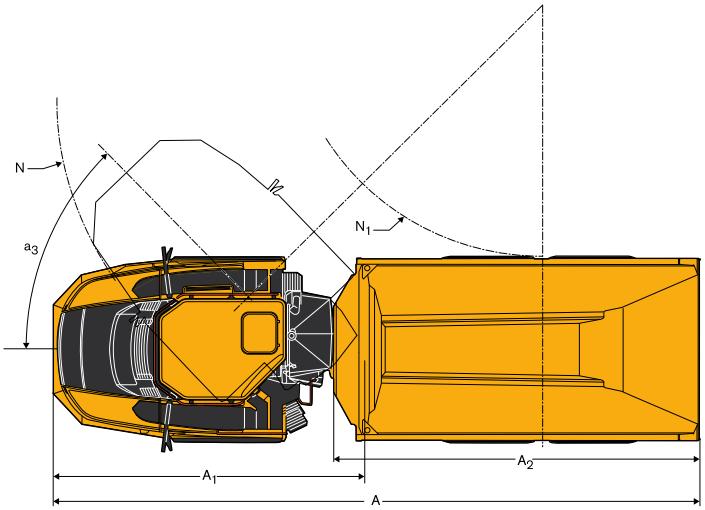

A25G: Máquina sin carga con 23.5R25
A30G: Máquina sin carga con 750/65R25
*) A25G con neumáticos 750/65R25 opcionales;
A30G con neumáticos 23.5 R25 opcionales.

Equipamiento.

EQUIPAMIENTO DE SERIE

	A25G	A30G
Seguridad		
Escalones y plataformas antideslizantes	•	•
Bloqueo de basculamiento de la caja	•	•
Pasamanos en estribos y plataformas	•	•
Intermitentes de advertencia	•	•
Bocina	•	•
Rejilla de protección de la ventana trasera	•	•
Espejos retrovisores	•	•
Cinturón de seguridad retráctil de 3 pulgadas de ancho	•	•
Cabina con protección ROPS/ FOPS	•	•
Dirección secundaria	•	•
Bloqueo de la dirección articulada	•	•
Lavaparabrisas	•	•
Limpiaparabrisas con función intermitente	•	•
Línea motriz		
Modos de tracción automáticos 6x4 y 6x6	•	•
Bloqueos de diferencial de tipo "embrague de garras" del 100% en todos los ejes	•	•
Transmisión completamente automática	•	•
Caja de reenvío de etapa simple con bloqueo de diferencial longitudinal	•	•
Convertidor de par con bloqueo automático	•	•
Motor		
Unidad de inyección directa y regulación electrónica con turbocompresor e intercooler	•	•
Filtros de aceite agrupados para facilitar su cambio	•	•
Precalentador para facilitar el arranque en frío	•	•
Válvula y manguera de vaciado de aceite para un fácil acceso	•	•
VEB (retardador de escape EPG + freno de compresión)	•	•
Sistema eléctrico		
Alternador de 80 amp.	•	•
Interruptor de desconexión de la batería	•	•
Enchufe adicional de 24 V para nevera	•	•
Luces:		
Luz de marcha atrás	•	•
Luces de freno	•	•
Iluminación de la cabina	•	•
Indicadores de dirección	•	•
Faros	•	•
Iluminación de instrumentos	•	•
Luces de estacionamiento	•	•
Luces traseras	•	•
Sistema de frenado		
Freno de carga y descarga	•	•
Freno de estacionamiento en el árbol de la transmisión.	•	•
Frenos húmedos, de dos circuitos, totalmente hidráulicos en todos los ejes	•	•

	A25G	A30G
Confort		
Cenicero	•	•
Calefactor de cabina con aire exterior filtrado y antivaho	•	•
Portavasos/bandeja para objetos	•	•
Encendedor de cigarrillos	•	•
Asiento de instructor con cinturón de seguridad	•	•
Consola de techo para radio	•	•
Ventana corrediza	•	•
Compartimento para nevera	•	•
Caja guardaobjetos	•	•
Visera	•	•
Volante inclinable/telescópico	•	•
Cristales tintados	•	•
Interfaz de información del operador		
Indicadores:		
Presión de frenos	•	•
Combustible	•	•
Velocímetro	•	•
Tacómetro	•	•
Temperatura del aceite de refrigeración de los frenos de discos húmedos	•	•
Lámparas de advertencia agrupadas y de fácil lectura		
Advertencia central (3 niveles) para todas las funciones importantes	•	•
Pantalla de información colocada en el centro:		
Controles automáticos antes del arranque	•	•
Reloj	•	•
Contador de horas	•	•
Datos operativos, menú de fácil navegación	•	•
Diagnósticos de averías	•	•
Caja		
Caja preparada para calefacción por gases de escape y equipos opcionales	•	•
Exterior		
Ensanchadores de guardabarros delantero y aletas traseras	•	•
Neumáticos		
23.5R25	•	
750/65R25		•
Servicio y mantenimiento		
Manguera de vaciado guardada en la rejilla delantera	•	•
Sistema de información y seguimiento de la máquina (MATRIS)	•	•
Plataforma de servicio integrada en la rejilla delantera	•	•
Caja de herramientas	•	•

EQUIPAMIENTO OPCIONAL

	A25G	A30G
Seguridad		
Extintor y botiquín de primeros auxilios	•	•
Triángulo de advertencia	•	•
Sistema de extinción de incendios	•	•
Motor		
Prefiltro de aire, tipo ciclónico	•	•
Prefiltro de aire, muy resistente, de tipo seco (EON)	•	•
Calefactor del motor eléctrico (120V ó 240V)	•	•
Parada automática del motor	•	•
Temporizador de parada del motor	•	•
Parada de emergencia del motor en el exterior	•	•
Ralentí alto	•	•
Sistema eléctrico		
Sistema antirrobo (evita el arranque del motor)	•	•
Sistema de visión trasera, monitor LCD en color en la cabina	•	•
Alarma de marcha atrás	•	•
Rotativo de advertencia, soporte abatible	•	•
Luces de trabajo delanteras y traseras	•	•
Cabina		
Asiento completamente ajustable, con suspensión neumática y calefacción	•	•
Apoyabrazos	•	•
Kit de cables para el calefactor de cabina (120V ó 240V)	•	•
Retrovisores térmicos y ajustables	•	•
Climatizador electrónico (ECC)	•	•
Reposacabezas	•	•
Filtro de aire de la cabina HEPA	•	•
Kit de instalación de radio, incluido altavoces	•	•
Radio con reproductor de CD	•	•
Caja		
Calefacción por gases de escape	•	•
Protección adicional delantera contra derrames, atornillada	•	•
Kit de prolongación atornillable para material ligero	•	•
Compuerta trasera en voladizo, accionada por cable o varillaje	•	•
Prolongaciones laterales 200 mm (8"), soldadas	•	•
Compuerta trasera suspendida, accionada por varillaje	•	•
Placas de desgaste para aplicaciones de trabajos pesados	•	•
Neumáticos		
750/65R25	•	
23.5R25		•
Servicio y mantenimiento		
Sistema de lubricación automática	•	•
Apertura eléctrica del capó	•	•
Kit de herramientas con unidad de inflado de neumáticos	•	•
Otros		
Kit ártico	•	•
Herramientas de elevación, montado en las ruedas	•	•
Aceite hidráulico sintético (biodegradable)	•	•
Enganche de remolque	•	•
CareTrack	•	•

No todos los productos están disponibles en todos los mercados. Bajo nuestra política de mejora continua, nos reservamos el derecho de cambiar las especificaciones y el diseño sin previo aviso. Las ilustraciones no muestran necesariamente la versión de serie de la máquina.

SELECCIÓN DE EQUIPAMIENTO OPCIONAL DE VOLVO

Compuerta trasera, en voladizo, accionada por cable

Luz de entrada

Temporizador de parada del motor

Asiento Grammer

Luces de trabajo, LED

Faros, LED

Ref. No 20040913-B / Spanish-33 / 2015.02 / ART / Volvo, Global Marketing

VOLVO

Volvo Construction Equipment

www.volvoce.com