VOLVO

Excavadoras Volvo

EC300E HYBRID

Volvo Construction Equipment. Building tomorrow.

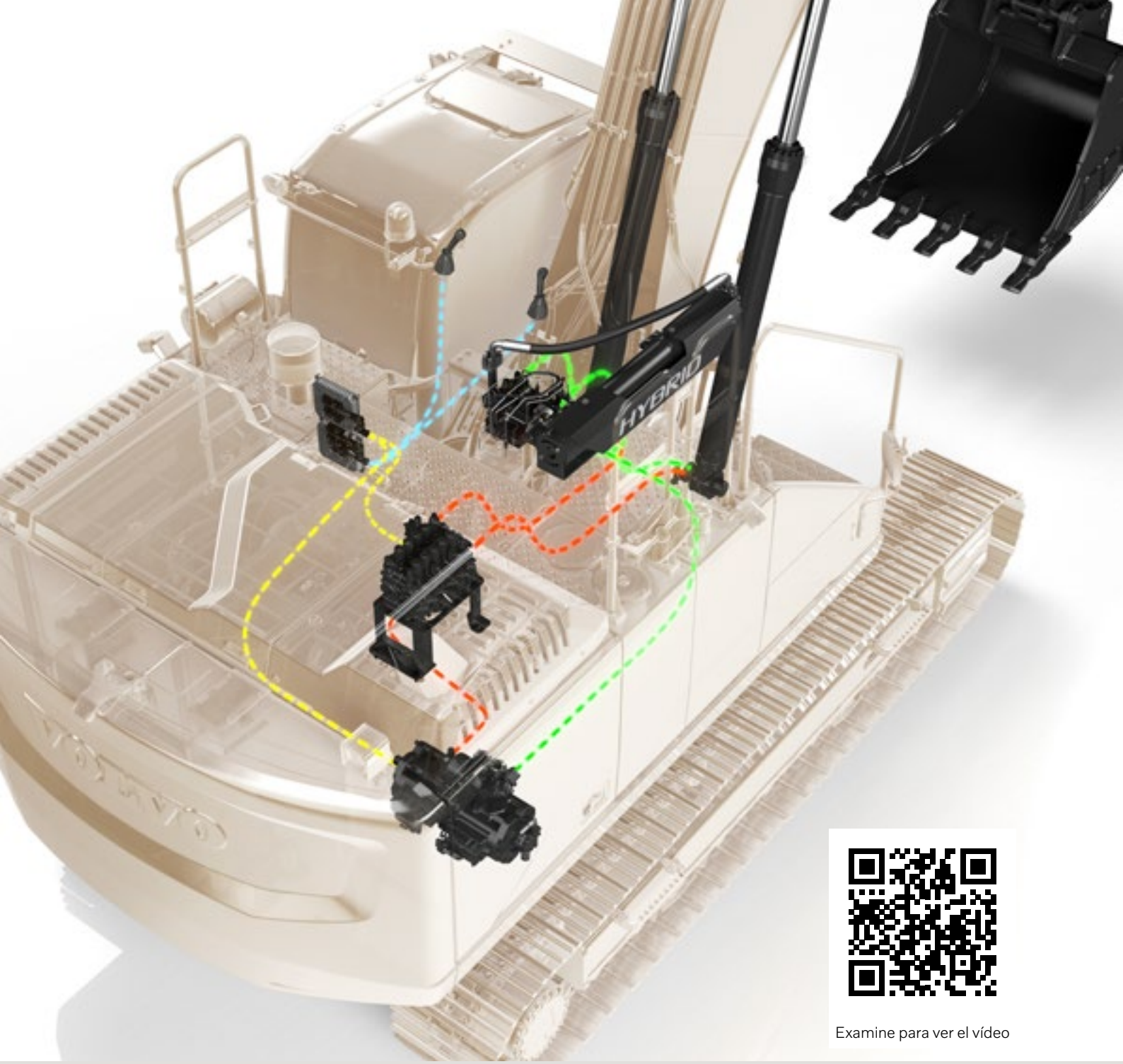

Examine para ver el vídeo

Una práctica solución. Un sinfín de beneficios

Ya está aquí la nueva EC300E híbrida. Con la exclusiva tecnología híbrida hidráulica de Volvo, la excavadora utiliza el movimiento de descenso de la pluma para cargar el acumulador. La energía almacenada se emplea para accionar el motor de asistencia que propulsa el sistema del motor.

El resultado es un consumo de combustible hasta un 17 %* más eficiente, sin renunciar a la potencia y al rendimiento de una EC300E convencional.

*La eficiencia y el ahorro pueden variar según el operador, la tarea y las condiciones.

17%
Consumo decombustible más eficiente*

15%
Menor consumo de combustible*

15%
Menos emisiones de CO2*

100%
Híbrida hidráulica con diseño Volvo

Fiabilidad sin fisuras

Esta máquina híbrida práctica y fiable es garantía de un mantenimiento sencillo e incorpora solo unos pocos componentes añadidos, por lo que apenas se modifica el diseño de la EC300E y su altísimo rendimiento.

Más limpia y ecológica

La EC300E híbrida reduce las emisiones de CO2 en hasta un 15 %*, por lo que es una opción más respetuosa con el medio ambiente, sobre todo al trabajar en zonas habitadas.

Rápida amortización

Al trabajar en aplicaciones de excavación y descarga, la EC300E híbrida es una solución práctica y de rápida amortización. Ahorre combustible, reduzca las emisiones y multiplique los beneficios.

La EC300E híbrida al detalle

Motor

La siguiente generación de motores diésel de Volvo utiliza la tecnología de combustión avanzada Volvo (V-ACT) para ofrecer emisiones más bajas y un rendimiento y un ahorro de combustible excepcionales. El motor utiliza inyectores de combustible precisos y de alta presión, turbocompresor e intercooler, y controles del motor electrónicos para optimizar el rendimiento de la máquina.

Motor	Volvo	D8M
Potencia máxima a	Rpm	1 600
Neta, ISO 9249/SAE J1349	kW	188
	hp	256
Bruta, ISO 14396/SAE J1995	kW	189
	hp	257
Torque máx.	Nm	1 290
a velocidad del motor	Rpm	1 400
No. de cilindros		6
Cilindrada	l	7,7
Diámetro	mm	110
Carrera	mm	135

Híbrido

Gracias a una tecnología sencilla y fiable, la nueva máquina híbrida hidráulica Volvo recoge la energía sobrante generada por el movimiento de bajada de la pluma de la excavadora y la utiliza para proporcionar una sobrealimentación al sistema del motor. Los movimientos de bajada de la pluma son tan regulares y potentes que recargan el acumulador hidráulico de 20 litros, con el que se transmite energía al motor auxiliar hidráulico que alimenta el sistema del motor. Los niveles de control y rendimiento son iguales a los del modelo estándar de la EC300E, lo que significa, entre otras cosas, que puede funcionar igualmente con los modos ECO e Híbrido a la vez.

Acumulador

Núm. de acumuladores		1
Cilindrada	l	20

Sistema eléctrico

Sistema eléctrico de alta capacidad con una buena protección. Se utilizan terminales de cable de doble cierre y a prueba de agua para evitar la corrosión en las conexiones. Los relés principales y las válvulas solenoides están protegidos para prevenir daños. El interruptor principal se suministra de forma estándar.

Voltaje	V	24
Baterías	V	2 x 12
Capacidad de la batería	Ah	170
Alternador	V/A	28 / 80
Motor de arranque	V - kW	24 - 5,5

Carro inferior

El carro inferior cuenta con un bastidor robusto en forma de X Las cadenas de oruga engrasadas y selladas son estándar.

Zapatas de oruga		2 x 50
Separación de los eslabones	mm	203,2
Ancho de zapata	mm	600 / 700 / 800 / 900
Ancho de la zapata, garra triple	mm	600 / 700 / 800 / 900
Ancho de zapata, garra triple (HD)	mm	600
Ancho de zapata, garra doble	mm	700
Rodillos inferiores		2 x 9
Rodillos superiores		2 x 2

Cabina

Se puede acceder fácilmente a la cabina del operador a través de la amplia puerta. La cabina está apoyada sobre soportes de amortiguación hidráulica para reducir los niveles de impacto y vibración. Estos soportes, junto con el revestimiento acústico, ayudan a reducir los niveles de ruido. La cabina tiene excelente visibilidad desde todos los ángulos. El parabrisas delantero se puede levantar fácilmente, y el cristal delantero inferior se puede desmontar y guardar en la puerta lateral.
Se utiliza refrigerante del tipo R134a cuando esta máquina está equipada con aire acondicionado. Contiene gas fluorado de efecto invernadero R134a, Potencial de calentamiento global 1.430 t CO2-eq.

Sistema de giro

El sistema de oscilación utiliza un motor de pistones axiales, que impulsa una caja de transmisión planetaria para un par máximo. El freno automático de sujeción y la válvula antirrebote son estándar.

Velocidad máx. de giro	Rpm	11
Par máx. de giro	kNm	114,8

Sistema de desplazamiento

Cada oruga es impulsada por un motor de desplazamiento automático de dos velocidades. Los frenos de las orugas son multidisco, aplicados por muelle y liberados hidráulicamente. El motor de desplazamiento, el freno y la caja de transmisión planetaria están bien protegidos dentro del bastidor de la oruga.

Tracción máx. de la barra	kN	248
Velocidad máx. de desplazamiento (baja)	km/h	3,6
Velocidad máx. de desplazamiento (alta)	Km/h	5,4
Capacidad de avance en pendientes	°	35

Nivel de sonido

Nivel de presión de sonido en la cabina de acuerdo con ISO 6396

L_{pA}	dB	70

Nivel de sonido externo de acuerdo con ISO 6395 y la Directiva UE de ruido 2000/14/CE

L_{WA}	dB	104

Sistema hidráulico

El sistema hidráulico, también conocido como «Modo de trabajo con detección automática», se ha diseñado para obtener alta productividad, alta capacidad de excavación, maniobrabilidad de alta precisión y un excelente consumo de combustible.
El sistema de confluencia de caudal, prioridad de la pluma, del brazo y de giro junto con la regeneración de pluma, brazo y cuchara brindan un óptimo rendimiento.

2 bombas principales de pistones axiales y caudal variable		
Flujo máximo	l/min.	2 x 276
Bomba piloto, tipo bomba de engranajes		
Flujo máximo	l/min.	20,3
Valor de configuración de presión de alivio		
Implemento	MPa	33,3 / 36,3
Circuito de desplazamiento	MPa	36,3
Circuito de giro	MPa	28,9
Circuito piloto	MPa	3,9

Motores hidráulicos
Traslación: Motor de pistón axial de desplazamiento variable con freno mecánico **Giro:** Motor de pistón de desplazamiento variable con freno mecánico

Cilindros hidráulicos		
Pluma monobloque		2
Diámetro x carrera	ø x mm	140 x 1 480
Brazo		1
Diámetro x carrera	ø x mm	150 x 1 745
Cuchara		1
Diámetro x carrera	ø x mm	140 x 1 140

Reabastecimiento de servicio		
Tanque de combustible	l	472
Tanque de DEF/AdBlue®	l	50
Sistema hidráulico, total	l	385
Tanque hidráulico	l	215
Aceite de motor	l	30
Refrigerante del motor	l	44
Unidad reductora de giro	l	6,1
Unidad de reducción de desplazamiento	l	2 x 6

Especificaciones

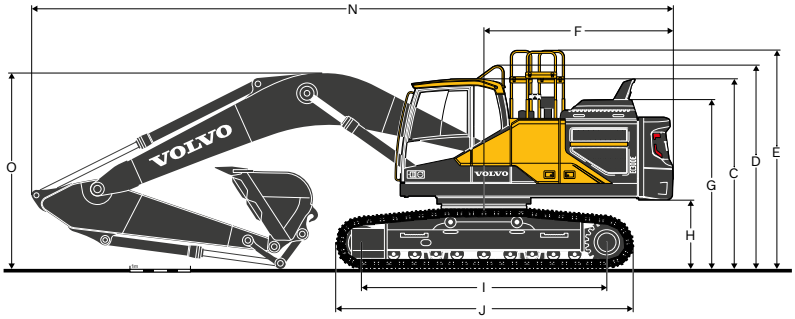

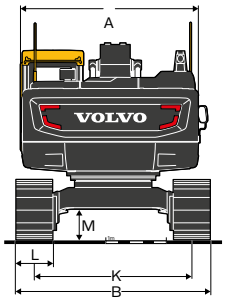

Descripción	Unidad	EC300EL híbrida			EC300ENL híbrida		
Pluma	**m**	**6,2**			**6,2**		
Brazo	**m**	**2,55**	**3,05**	**3,7**	**2,55**	**3,05**	**3,7**
A. Anchura total de la superestructura	mm	2 890	2 890	2 890	2 890	2 890	2 890
B. Anchura total	mm	3 190	3 190	3 190	2 990	2 990	2 990
C. Altura total de la cabina	mm	3 110	3 110	3 110	3 110	3 110	3 110
D. Altura total del pasamanos	mm	3 360	3 360	3 360	3 360	3 360	3 360
E. Altura total de la barandilla (desplegada)	mm	3 570	3 570	3 570	3 570	3 570	3 570
E'. Altura total del pasamanos y las barandillas (plegados)	mm	3 090	3 090	3 090	3 090	3 090	3 090
F. Radio de giro de la parte trasera	mm	3 120	3 120	3 120	3 120	3 120	3 120
G. Altura total del difusor	mm	3 200	3 200	3 200	3 200	3 200	3 200
H. Altura libre del contrapeso*	mm	1 105	1 105	1 105	1 105	1 105	1 105
I. Distancia entre ejes	mm	4 015	4 015	4 015	4 015	4 015	4 015
J. Longitud de cadenas	mm	4 865	4 865	4 865	4 865	4 865	4 865
K. Ancho de vía	mm	2 590	2 590	2 590	2 390	2 390	2 390
L. Anchura de tejas	mm	600	600	600	600	600	600
M. Altura libre sobre el suelo mínima *	mm	475	475	475	475	475	475
N. Longitud total	mm	10 605	10 500	10 540	10 605	10 500	10 540
O. Altura total de la pluma	mm	3 470	3 345	3 580	3 470	3 345	3 580

* Sin garra de la zapata

' Pluma de 2 piezas

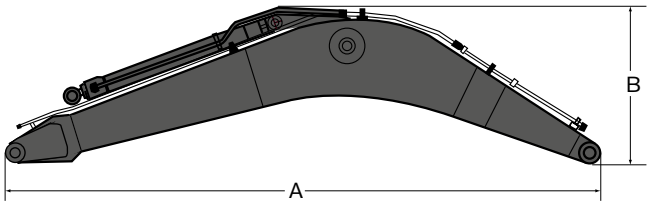

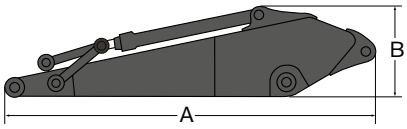

DIMENSIONES

Descripción	Unidad	monobloque	monobloque
Pluma	**m**	**6,2 GP**	**6,2 HD**
Largo	mm	6 425	6 425
Altura - Manguera	mm	1 780	1 780
Altura - Tubo	mm	1 665	1 665
Ancho	mm	765	765
Peso	kg	2 505	2 735

* Incluye cilindro, tuberías y bulón, excluye bulón de cilindro de pluma

Descripción	Unidad				
Brazo	**m**	**2,55 HD**	**3,05 GP**	**3,05 HD**	**3,7 GP**
Largo	mm	3 720	4 145	4 145	4 800
Altura	mm	1 005	1 010	1 010	1 005
Ancho	mm	560	560	560	560
Peso	kg	1 450	1 510	1 570	1 630

* Incluye cilindro, enganche y bulón.

RANGOS DE TRABAJO					
Descripción			**Unidad**	**EC300EL / EC300ENL híbrida**	
Pluma			**m**	**6,2**	
Brazo			**m**	**2,55**	**3,05**	**3,7**
A. Alcance máx. de excavación			mm	10 180	10 710	11 310
B. Alcance máx. de excavación sobre el suelo			mm	9 970	10 520	11 130
C. Profundidad máx. de excavación			mm	6 840	7 340	7 990
D. Profundidad máx. de excavación (nivel 2,44 m)			mm	6 600	7 150	7 830
E. Profundidad máx. de excavación vertical			mm	5 320	6 080	6 680
F. Altura máx. de corte			mm	9 560	9 980	10 260
G. Altura máx. de volteo			mm	6 680	7 040	7 330
H. Radio mín. de giro delantero			mm	4 220	4 180	4 240
FUERZAS DE EXCAVACIÓN CON CUCHARA DE MONTAJE DIRECTO						
Radio de la cuchara			mm	1 624	1 624	1 624
Fuerza de rompimiento	Normal	SAE J1179	kN	165	165	165
	Aumento de potencia		kN	179	179	179
	Normal	ISO 6015	kN	190	190	190
	Aumento de potencia		kN	207	207	207
Fuerza de arranque	Normal	SAE J1179	kN	158	133	116
	Aumento de potencia		kN	172	144	126
	Normal	ISO 6015	kN	163	136	118
	Aumento de potencia		kN	177	148	129
Ángulo de rotación, cuchara			°	179	179	179

MÁQUINA CON PLUMA MONOBLOQUE

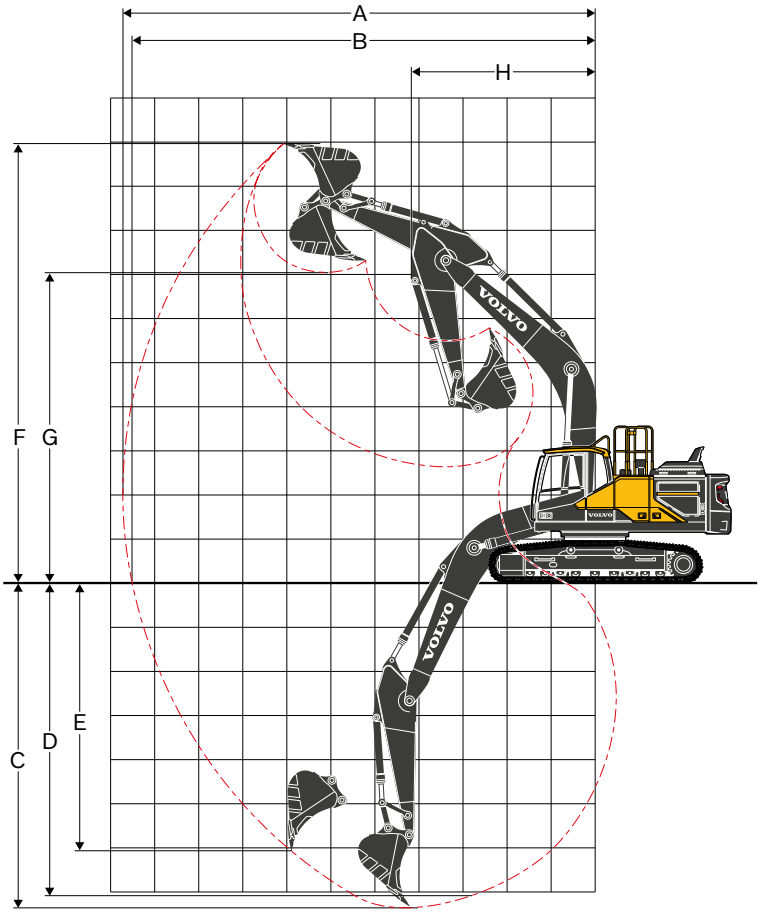

Especificaciones

PESOS DE LA MÁQUINA Y PRESIÓN SOBRE EL SUELO							
Descripción	**Ancho de zapata**	**Peso operativo**	**Presión sobre el suelo**	**Ancho total**	**Peso operativo**	**Presión sobre el suelo**	**Ancho total**
	mm	**kg**	**kPa**	**mm**	**kg**	**kPa**	**mm**
EC300EL híbrida							
		Pluma de 6,2 m (GP), brazo de 3,05 m (GP), 1209 kg/cuchara de 1,32 m³, contrapeso de 6 200 kg			**Pluma de 6,2 m (HD), brazo de 3,05 m (HD), 1209 kg/cuchara de 1,32 m³, contrapeso de 6 200 kg**		
Garra triple	600	31 120	60,0	3 190	31 420	60,6	3 190
	600 (HD)	31 340	60,5	3 190	31 630	61,0	3 190
	700	31 710	52,4	3 290	32 000	52,9	3 290
	800	32 070	46,4	3 390	32 360	46,8	3 390
	900	32 430	41,7	3 490	32 720	42,1	3 490
Doble arista	700	31 900	52,8	3 290	32,190	53,2	3 290
EC300ENL híbrida							
		Pluma de 6,2 m (GP), brazo de 3,05 m (GP), 1209 kg/cuchara de 1,32 m³, contrapeso de 6 200 kg			**Pluma de 6,2 m (HD), brazo de 3,05 m (HD), 1209 kg/cuchara de 1,32 m³, contrapeso de 6 200 kg**		
Garra triple	600	30 990	59,8	2 990	31 280	60,3	2 990
	600 (HD)	31 200	60,2	2 990	31 500	60,8	2 990
	700	31 570	52,2	3 090	31 870	52,7	3 090
	800	31 940	46,2	3 190	32 230	46,6	3 190
	900	32 300	41,5	3 290	32 590	41,9	3 290
Doble arista	700	31 770	52,5	3 090	32 060	53,0	3 090

GUÍA DE SELECCIÓN DE CUCHARAS

Tipo de cuchara		Capacidad	Ancho de corte	Peso	Dientes	EC300EL híbrida			EC300ENL híbrida		
						Zapata de 600 mm, contrapeso de 6 200 kg			Zapata de 600 mm, contrapeso de 6 200 kg		
						Pluma GP de 6,2 m			Pluma de 6,2 m		
		L	mm	kg	C/U	2,55 m	3,05 m	3,7 m	2,55 m	3,05 m	3,7 m
Cuchara de montaje directo	Uso General	550	600	883	3	C	C	C	C	C	C
		660	750	867	3	C	C	C	C	C	C
		770	900	996	4	C	C	C	C	C	C
		950	1 090	1 025	4	C	C	C	C	C	C
		1 140	1 240	1 192	5	C	C	C	C	C	C
		1 320	1 390	1 209	5	C	C	C	C	C	C
		1 450	1 490	1 270	5	C	C	C	C	C	C
		1 510	1 540	1 314	5	C	C	C	C	C	C
		1 760	1 740	1 448	6	C	C	B	C	B	B
		1 930	1 840	1 529	6	C	C	B	C	B	A
		2 060	1 950	1 590	6	C	B	A	B	A	X
	Alta resistencia	550	600	881	3	D	D	D	D	D	D
		660	750	920	3	D	D	D	D	D	D
		1 140	1 240	1 214	5	D	D	D	D	D	D
		1 270	1 405	1 336	5	D	D	D	D	D	D
		1 320	1 390	1 301	5	D	D	D	D	D	D
		1 510	1 540	1 387	5	D	D	D	D	D	B
		1 690	1 690	1 485	5	D	D	B	D	C	B
		1 930	1 840	1 623	6	C	B	A	B	B	A
Cuchara de montaje directo (interfaz UQC)	Uso General	550	600	883	3	C	C	C	C	C	C
		660	750	867	3	C	C	C	C	C	C
		770	900	996	4	C	C	C	C	C	C
		950	1 090	1 025	4	C	C	C	C	C	C
		1 140	1 240	1 192	5	C	C	C	C	C	C
		1 320	1 390	1 209	5	C	C	C	C	C	B
		1 450	1 490	1 270	5	C	C	C	C	C	B
		1 510	1 540	1 314	5	C	C	B	C	B	A
		1 760	1 740	1 448	6	C	B	A	B	A	X
		1 930	1 840	1 529	6	B	B	A	B	A	X
		2 060	1 950	1 590	6	B	A	X	A	X	X
	Alta resistencia	550	600	881	3	D	D	D	D	D	D
		660	750	920	3	D	D	D	D	D	D
		1 140	1 240	1 214	5	D	D	D	D	D	C
		1 320	1 390	1 301	5	D	D	C	D	D	B
		1 510	1 540	1 387	5	D	D	B	C	B	A
		1 690	1 690	1 485	5	D	B	A	B	A	X
		1 930	1 840	1 623	6	B	A	X	A	X	X

Consulte a su distribuidor Volvo para conocer la combinación adecuada de cucharas y accesorios para la aplicación.
Las recomendaciones se suministran solo como orientación, basadas en las condiciones de operación típicas.
Capacidad de la cuchara basada en ISO 7451, colmada de material con un ángulo de reposo con una relación de 1:1.

Densidad máxima del material		
A	1 200~1 300 kg/m³	Carbón, caliche, esquisto
B	1 400~1 600 kg/m³	Tierra húmeda y arcilla, caliza, arenisca
C	1 700~1 800 kg/m³	Granito, arena húmeda, piedra bien triturada
D	> 1 900 kg/m³ ~	Barro húmedo, mineral de hierro
X	No recomendado	

Especificaciones

CAPACIDAD DE ELEVACIÓN EC300EL híbrida

Capacidad de levantamiento en el extremo del brazo sin cuchara. Para capacidad de elevación, que incluya la cuchara, simplemente reste el peso real de la cuchara de montaje directo o la cuchara con acoplador rápido de los siguientes valores.

	Punto de elevación		1,5 m		3,0 m		4,5 m		6,0 m		7,5 m		9,0 m		Alcance máximo		
			A lo largo de UC	A través de UC	A lo largo de UC	A través de UC	A lo largo de UC	A través de UC	A lo largo de UC	A través de UC	A lo largo de UC	A través de UC	A lo largo de UC	A través de UC	A lo largo de UC	Carro inferior, transversal	m
Pluma: 6,2 m Brazo: 2,55 m Zapata: 600 mm Contrapeso: 6 200 kg	7,5 m	kg							*7 740	*7 740					*7 900	7 640	6,5
	6,0 m	kg							*8 080	*8 080	*7 890	6 040			*7 900	5 970	7,6
	4,5 m	kg					*11 410	*11 410	*9 190	8 330	*8 220	5 930			7 940	5 160	8,2
	3,0 m	kg					*14 580	11 950	*10 630	7 930	*8 890	5 740			7 370	4 760	8,5
	1,5 m	kg					*16 750	11 340	*11 900	7 590	8 740	5 570			7 220	4 630	8,5
	0 m	kg					*17 340	11 140	12 030	7 390	8 610	5 450			7 440	4 750	8,3
	-1,5 m	kg			*12 880	*12 880	*16 910	11 150	11 970	7 340	8 590	5 430			8 170	5 190	7,8
	-3,0 m	kg			*21 080	*21 080	*15 540	11 310	*11 740	7 430					9 850	6 200	6,9
	-4,5 m	kg			*16 820	*16 820	*12 520	11 670							*10 110	8 870	5,4
Pluma: 6,2 m Brazo: 3,05 m Zapata: 600 mm Contrapeso: 6 200 kg	7,5 m	kg													*6 380	*6 380	7,2
	6,0 m	kg									*7 240	6 130			*6 120	5 320	8,1
	4,5 m	kg					*10 280	*10 280	*8 540	8 440	*7 710	5 990			*6 120	4 680	8,7
	3,0 m	kg					*13 480	12 210	*10 050	8 020	*8 470	5 780	*6 600	4 370	*6 330	4 350	9,0
	1,5 m	kg					*16 040	11 470	*11 460	7 640	8 760	5 580	6 670	4 290	6 600	4 240	9,1
	0 m	kg					*17 170	11 140	12 040	7 390	8 600	5 430			6 770	4 330	8,9
	-1,5 m	kg	*7 610	*7 610	*11 750	*11 750	*17 140	11 070	11 920	7 290	8 530	5 370			7 330	4 660	8,4
	-3 0 m	kg	*13 880	*13 880	*19 440	*19 440	*16 140	11 170	11 970	7 330	8 610	5 440			8 560	5 420	7,5
	-4 5 m	kg			*18 990	*18 990	*13 800	11 450	*10 080	7 560					*9 460	7 180	6,2
Pluma: 6,2 m Brazo: 3,7 m Zapata: 600 mm Contrapeso: 6 200 kg	7,5 m	kg									*6 290	6 220			*4 930	*4 930	8,0
	6,0 m	kg									*6 390	6 170			*4 750	4 660	8,8
	4,5 m	kg							*7 580	*7 580	*6 980	6 010	*6 390	4 450	*4 750	4 150	9,4
	3,0 m	kg					*11 960	*11 960	*9 180	8 110	*7 840	5 790	6 740	4 350	*4 900	3 880	9,6
	1,5 m	kg					*14 940	11 680	*10 770	7 690	*8 730	5 560	6 620	4 230	*5 200	3 780	9,7
	0 m	kg			*6 730	*6 730	*16 680	11 190	*11 960	7 380	8 550	5 380	6 520	4 140	*5 730	3 840	9,5
	-1 5 m	kg	*6 940	*6 940	*10 930	*10 930	*17 190	11 010	11 870	7 220	8 440	5 280	6 480	4 100	6 470	4 100	9,0
	-3 0 m	kg	*11 570	*11 570	*16 550	*16 550	*16 670	11 030	11 840	7 200	8 440	5 280			7 370	4 650	8,3
	-4 5 m	kg	*17 310	*17 310	*21 340	*21 340	*15 000	11 220	*11 150	7 330					*8 820	5 830	7,1
	-6 0 m	kg			*15 770	*15 770	*11 150	*11 150							*9 030	*9 030	5,3
Pluma: 6,2 m Brazo: 2,55 m Zapata: 800 mm Contrapeso: 6 200 kg	7,5 m	kg							*7 700	*7 700					*7 860	*7 860	6,5
	6,0 m	kg							*8 040	*8 040	*7 840	6 240			*7 850	6 170	7,6
	4,5 m	kg					*11 350	*11 350	*9 140	8 620	*8 160	6 130			*7 990	5 340	8,2
	3,0 m	kg					*14 480	12 350	*10 560	8 190	*8 820	5 940			7 660	4 920	8,5
	1,5 m	kg					*16 620	11 700	*11 810	7 840	9 080	5 750			7 490	4 790	8,5
	0 m	kg					*17 200	11 490	12 490	7 630	8 940	5 630			7 730	4 910	8,3
	-1,5 m	kg			*12 880	*12 880	*16 770	11 490	12 420	7 570	8 920	5 610			8 480	5 360	7,8
	-3,0 m	kg			*20 880	*20 880	*15 400	11 660	*11 630	7 660					*9 770	6 400	6,9
	-4,5 m	kg			*16 640	*16 640	*12 400	12 030							*10 010	9 150	5,4
Pluma: 6,2 m Brazo: 3,05 m Zapata: 800 mm Contrapeso: 6 200 kg	7,5 m	kg													*6 470	*6 470	7,2
	6,0 m	kg									*7 190	6 360			*6 200	5 510	8,1
	4,5 m	kg					*10 200	*10 200	*8 480	*8 480	*7 660	6 200			*6 200	4 840	8,7
	3,0 m	kg					*13 320	12 550	*9 950	8 270	*8 390	5 970	*6 680	4 520	*6 400	4 500	9,0
	1,5 m	kg					*15 820	11 730	*11 320	7 840	9 080	5 750	6 930	4 420	*6 830	4 380	9,1
	0 m	kg					*16 910	11 370	*12 230	7 570	8 900	5 590			7 030	4 460	8,9
	-1,5 m	kg	*7 690	*7 690	*11 840	*11 840	*16 890	11 300	12 310	7 460	8 830	5 520			7 600	4 810	8,4
	-3 0 m	kg	*13 970	*13 970	*19 530	*19 530	*15 900	11 420	*11 950	7 510	8 920	5 600			8 870	5 580	7,5
	-4 5 m	kg			*18 650	*18 650	*13 580	11 730	*9 940	7 770					*9 330	7 380	6,2
Pluma: 6,2 m Brazo: 3,7 m Zapata: 800 mm Contrapeso: 6 200 kg	7,5 m	kg									*6 260	*6 260			*4 930	*4 930	8,0
	6,0 m	kg									*6 350	*6 350			*4 750	*4 750	8,8
	4,5 m	kg							*7 540	*7 540	*6 940	6 230	*6 390	4 610	*4 750	4 300	9,4
	3,0 m	kg					*11 890	*11 890	*9 120	8 390	*7 780	5 990	7 020	4 500	*4 900	4 010	9,6
	1,5 m	kg					*14 830	12 070	*10 690	7 950	*8 670	5 760	6 880	4 380	*5 200	3 910	9,7
	0 m	kg			*6 730	*6 730	*16 550	11 550	*11 860	7 630	8 890	5 570	6 780	4 280	*5 730	3 980	9,5
	-1 5 m	kg	*6 940	*6 940	*10 930	*10 930	*17 040	11 360	12 320	7 460	8 770	5 460	*6 710	4 240	*6 590	4 240	9,0
	-3 0 m	kg	*11 570	*11 570	*16 550	*16 550	*16 530	11 380	*12 260	7 430	8 760	5 450			7 660	4 810	8,3
	-4 5 m	kg	*17 310	*17 310	*21 140	*21 140	*14 860	11 580	*11 040	7 560					*8 730	6 030	7,1
	-6 0 m	kg			*15 590	*15 590	*11 030	*11 030							*8 930	*8 930	5,3

Notas: 1. Máquina en «modo Precisión - F» (aumento de potencia) para capacidades de elevación. 2. Las cargas anteriores cumplen con los estándares de capacidad de elevación para excavadoras hidráulicas SAE J1097 e ISO 10567. 3. Las cargas nominales no deben superar el 87 % de la capacidad de elevación hidráulica o el 75 % de la carga de basculación. 4. Las cargas nominales señaladas con un asterisco (*) está limitadas por la capacidad hidráulica en vez de por la carga de basculación.

CAPACIDAD DE ELEVACIÓN EC300ENL híbrida

Capacidad de levantamiento en el extremo del brazo sin cuchara. Para capacidad de elevación, que incluya la cuchara, simplemente reste el peso real de la cuchara de montaje directo o la cuchara con acoplador rápido de los siguientes valores.

	Punto de elevación		1,5 m		3,0 m		4,5 m		6,0 m		7,5 m		9,0 m		Alcance máximo		
			A lo largo de UC	A través de UC	A lo largo de UC	A través de UC	A lo largo de UC	A través de UC	A lo largo de UC	A través de UC	A lo largo de UC	A través de UC	A lo largo de UC	A través de UC	A lo largo de UC	Carro inferior, transversal	m
Pluma: 6,2 m Brazo: 2,55 m Zapata: 600 mm Contrapeso: 6 200 kg	7,5 m	kg							*7 740	*7 740					*7 900	7 050	6,5
	6,0 m	kg							*8 080	7 980	*7 890	5 560			*7 900	5 500	7,6
	4,5 m	kg					*11 410	*11 410	*9 190	7 660	*8 220	5 460			7 900	4 750	8,2
	3,0 m	kg					*14 580	10 850	*10 630	7 260	*8 890	5 280			7 330	4 370	8,5
	1,5 m	kg					*16 750	10 260	*11 900	6 930	8 700	5 100			7 180	4 250	8,5
	0 m	kg					*17 340	10 060	11 970	6 740	8 570	4 990			7 400	4 350	8,3
	-1,5 m	kg			*12 880	*12 880	*16 910	10 070	11 910	6 690	8 550	4 970			8 130	4 750	7,8
	-3,0 m	kg			*21 080	20 130	*15 540	10 230	*11 740	6 780					9 800	5 670	6,9
	-4,5 m	kg			*16 820	*16 820	*12 520	10 570							*10 110	8 090	5,4
Pluma: 6,2 m Brazo: 3,05 m Zapata: 600 mm Contrapeso: 6 200 kg	7,5 m	kg													*6 380	6 060	7,2
	6,0 m	kg									*7 240	5 660			*6 120	4 900	8,1
	4,5 m	kg					*10 280	*10 280	*8 540	7 760	*7 710	5 510			*6 120	4 300	8,7
	3,0 m	kg					*13 480	11 100	*10 050	7 350	*8 470	5 310	*6 600	4 010	*6 330	3 990	9,0
	1,5 m	kg					*16 040	10 380	*11 460	6 980	8 710	5 110	6 630	3 930	6 560	3 880	9,1
	0 m	kg					*17 170	10 060	11 980	6 730	8 550	4 970			6 730	3 960	8,9
	-1,5 m	kg	*7 610	*7 610	*11 750	*11 750	*17 140	10 000	11 860	6 640	8 490	4 910			7 290	4 270	8,4
	-3,0 m	kg	*13 880	*13 880	*19 440	*19 440	*16 140	10 100	11 910	6 680	8 570	4 980			8 520	4 960	7,5
	-4,5 m	kg			*18 990	*18 990	*13 800	10 370	*10 080	6 900					*9 460	6 560	6,2
Pluma: 6,2 m Brazo: 3,7 m Zapata: 600 mm Contrapeso: 6 200 kg	7,5 m	kg									*6 290	5 740			*4 930	*4 930	8,0
	6,0 m	kg									*6 390	5 690			*4 750	4 280	8,8
	4,5 m	kg							*7 580	*7 580	*6 980	5 530	*6 390	4 080	*4 750	3 800	9,4
	3,0 m	kg					*11 960	11 400	*9 180	7 430	*7 840	5 320	6 710	3 980	*4 900	3 550	9,6
	1,5 m	kg					*14 940	10 580	*10 770	7 030	8 710	5 090	6 580	3 870	*5 200	3 450	9,7
	0 m	kg			*6 730	*6 730	*16 680	10 110	*11 960	6 730	8 510	4 920	6 480	3 780	*5 730	3 510	9,5
	-1,5 m	kg	*6 940	*6 940	*10 930	*10 930	*17 190	9 940	11 800	6 570	8 390	4 820	6 450	3 750	6 440	3 740	9,0
	-3,0 m	kg	*11 570	*11 570	*16 550	*16 550	*16 670	9 960	11 780	6 550	8 390	4 810			7 330	4 250	8,3
	-4,5 m	kg	*17 310	*17 310	*21 340	19 960	*15 000	10 140	*11 150	6 670					*8 820	5 330	7,1
	-6,0 m	kg			*15 770	*15 770	*11 150	10 570							*9 030	8 370	5,3

Notas: 1. Máquina en «modo Precisión - F» (aumento de potencia) para capacidades de elevación. 2. Las cargas anteriores cumplen con los estándares de capacidad de elevación para excavadoras hidráulicas SAE J1097 e ISO 10567. 3. Las cargas nominales no deben superar el 87 % de la capacidad de elevación hidráulica o el 75 % de la carga de basculación. 4. Las cargas nominales señaladas con un asterisco (*) está limitadas por la capacidad hidráulica en vez de por la carga de basculación.

Equipamiento

Equipamiento estándar
Motor
Motor turbodiésel de 4 tiempos con refrigeración por agua, inyección directa e intercooler que cumple los requisitos de la norma Etapa V de la UE
Filtro de aire con indicador
Calentador de entrada de aire
Prefiltro ciclónico
Parada eléctrica del motor
Filtro de combustible y separador de agua
Bomba de llenado de combustible: 50 l/min, con apagado automático
Alternador, 80 A
Híbrido
Acumulador 20 l
Válvulas de regeneración de la pluma
Motor de asistencia
Bomba principal con TdF
Sistema de control eléctrico/electrónico
Sistema de control de modos avanzado
Sistema de autodiagnóstico
Indicación del estado de la máquina
Control de potencia de detección de velocidad del motor
Sistema de ralentí automático
Aumento de potencia Onetouch
Función de parada/arranque de seguridad
Monitor a color LCD ajustable
Interruptor maestro de desconexión eléctrica
Circuito de prevención de reinicio del motor
Luces LED de alta capacidad:
– En el bastidor 2
- 1 montada en la pluma
Baterías, 2 x 12 V/170 Ah
Motor de arranque, 24 V/5,5 kW
Bastidor
Acceso con pasamanos
Área de almacenamiento de herramientas
Placas antideslizantes de metal perforadas
Contrapeso: 6200 kg
Carro inferior
Cubierta inferior (alta resistencia)
Ajustadores de oruga hidráulicos
Articulación de oruga engrasada y sellada
Protección de orugas
Sistema hidráulico
Función de prioridad de giro en subida de pluma
Función de prioridad de desplazamiento de pluma (avance lento)
Control de velocidad de bajada de pluma
Válvula de rotura de manguera: pluma y brazo
Dispositivo de advertencia de sobrecarga
Sistema hidráulico de detección automática
- Sistema de suma
- Prioridad de la pluma
- Prioridad del brazo
Prioridad de oscilación
Tecnología de ahorro de combustible con el modo ECO
Válvulas de regeneración de la pluma, el brazo y la cuchara
Válvulas antirrebote de oscilación
Válvulas de retención de la pluma y el brazo
Sistema de filtrado de varias etapas
Amortiguación de cilindros
Sellos de contaminación de cilindros
Válvula hidráulica auxiliar
Motores de desplazamiento de dos velocidades automáticos
Aceite hidráulico, larga duración 46

Equipamiento estándar
Cabina e interior
Cabina con certificado ROPS (ISO121172)
Soportes de aceite de silicona y goma con resorte
Pedales de desplazamiento y palancas manuales
Asiento del operador ajustable y consola de control de joystick
Palancas de mando proporcionales con 3 interruptores
Calefacción y aire acondicionado, automático
Antena flexible
Radio con toma de MP3, USB con Bluetooth
Palanca de bloqueo de seguridad hidráulica
La cabina, con eliminación de sonido y apta para todos los climas, incluye:
- Portavasos
- Cerraduras en la puerta
- Cristales entintados
- Alfombra
- Bocina
- Área de almacenamiento amplia
- Ventana delantera elevable
- Parabrisas inferior extraíble
- Cinturón de seguridad
- Vidrio de seguridad
Parasoles: delantero, techo, trasero
Protección contra lluvia
- Limpiaparabrisas con función intermitente
Cámara de visión trasera
Cámara de visión lateral
Llave maestra
Zapatas de la oruga
600 mm con garra triple
Equipo de excavación
Pluma: 6,2 m monobloque
Brazo: 3,05 m
Lubricación manual centralizada

Equipamiento opcional
Motor
Calentador del bloque: 120 V, 240 V
Prefiltro de baño de aceite
Calentador de refrigerante diésel, 10 kW
Separador de agua con calentador
Paro automático del motor
Ventilador reversible
Parada retardada del motor
Sistema eléctrico
Luces de trabajo adicionales (Halógenas o LED)
– En la cabina 3
- 1 montada en la pluma
- 1 montada en el contrapeso
Luz verde
Alarma de desplazamiento
Sistema antirrobo
Faro giratorio de advertencia
Conexión inteligente para el rotador inclinable
Rotador inclinable de tercera generación
Dig assist, conexión inteligente

Equipamiento opcional
Carro inferior
Protección total de la oruga
Zapatas de oruga
700/800/900 mm con aristas triples
600 mm HD con garra triple
600/700 mm con garras dobles
Bastidor inferior de estructura elevada
Sistema hidráulico
Dirección de palanca CDC
Función de flotación de pluma con válvulas de seguridad
Función de flotación de pluma sin HRV
Sistema de gestión de implementos (hasta 32 memorias programables)
- Caudal variable y preajuste de la presión
Martillo y cizalla, caudal de 1 y 2 bombas
Filtro de retorno adicional
Tubería hidráulica:
– Control de angulación y rotación
– Garra
– Tubería de drenaje de aceite
Tuberías de acople rápido
Enganche rápido hidráulico Volvo S2
Enganche rápido hidráulico Volvo U30
Enganche rápido hidráulico Volvo S70
Enganche rápido hidráulico SQ70 55
Enganche rápido hidráulico Volvo SQ70
Aceite hidráulico, biodegradable 46
Aceite hidráulico, larga duración 32
Aceite hidráulico de larga duración 68
Preparación para sistema de llenado rápido del depósito de combustible
Pedal de desplazamiento en línea recta

Equipamiento opcional
Cabina e interior
Asiento tapizado con calefacción
Asiento de tela con calefacción y suspensión neumática
Asiento de lujo
Parabrisas delantero de una pieza de alta resistencia (P5A)
Pasador de apertura superior
Protección contra caída de objetos, FOG (tipo fijo o tipo articulado)
Montada en el bastidor
Montada en la cabina
estructura de protección contra la caída de objetos (FOPS) montada en la cabina
Sistema Volvo smart view
Kit de fumador (cenicero y encendedor)
Red de seguridad para la ventana delantera
Limpiaparabrisas inferior con control intermitente
Kit antivandalismo
Llave específica
Pistola de aire comprimido para limpieza
Equipo de excavación
Brazo: 2,55 m HD, 3,05 m HD, 3,7 m
Enganche con argolla de elevación
Controles de máquina
Dig Assist
Volvo Active Control (semiautónomo)
Consulte el folleto específico para obtener más información
Servicio
Kit de herramientas, mantenimiento diario
Kit de herramientas, escala completa

SELECCIÓN DE EQUIPOS OPCIONALES VOLVO

FOG de oscilación hacia fuera

Rotador hidráulico

Sistema Volvo Smart View

No todos los productos están disponibles en todos los mercados. Bajo nuestra política de mejoras continuas, nos reservamos el derecho de cambiar las especificaciones y diseño sin previo aviso. Las ilustraciones no muestran necesariamente la versión estándar de la máquina.

EC300E
VOLVO

VOLVO

Ref. No 20058731_B / Spanish-33 / 2022.05 / EXC / Volvo, Global Marketing

VOLVO