Excavadoras Volvo

EC350E HYBRID

Volvo Construction Equipment. Building tomorrow.

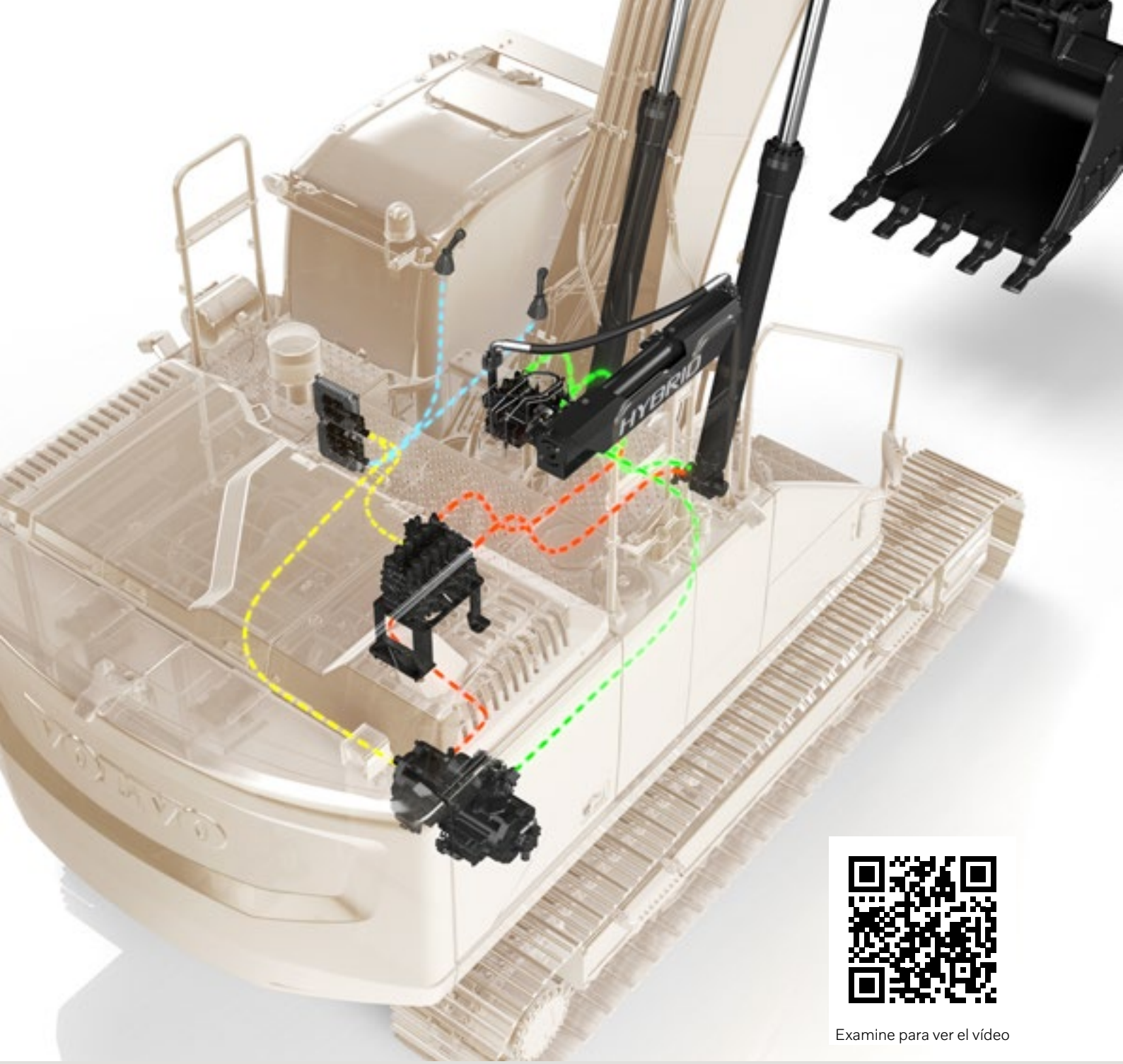

Examine para ver el vídeo

Una práctica solución. Un sinfín de beneficios

Ya está aquí la nueva EC350E híbrida. Con la exclusiva tecnología híbrida hidráulica de Volvo, la excavadora utiliza el movimiento de descenso de la pluma para cargar el acumulador. La energía almacenada se emplea para accionar el motor de asistencia que propulsa el sistema del motor.

El resultado es un consumo de combustible hasta un 17 %* más eficiente, sin renunciar a la potencia y al rendimiento de una EC350E convencional.

*La eficiencia y el ahorro pueden variar según el operador, la tarea y las condiciones.

17%
Consumo decombustible más eficiente*

15%
Menor consumo de combustible*

15%
Menos emisiones de CO2*

100%
Híbrida hidráulica con diseño Volvo

Fiabilidad sin fisuras

Esta máquina híbrida práctica y fiable es garantía de un mantenimiento sencillo e incorpora solo unos pocos componentes añadidos, por lo que apenas se modifica el diseño de la EC350E y su altísimo rendimiento.

Más limpia y ecológica

La EC350E híbrida reduce las emisiones de CO2 en hasta un 15 %*, por lo que es una opción más respetuosa con el medio ambiente, sobre todo al trabajar en zonas habitadas.

Rápida amortización

Al trabajar en aplicaciones de excavación y descarga, la EC350E híbrida es una solución práctica y de rápida amortización. Ahorre combustible, reduzca las emisiones y multiplique los beneficios.

La EC350E híbrida al detalle

Motor

La siguiente generación de motores diésel de Volvo utiliza la tecnología de combustión avanzada Volvo (V-ACT) para ofrecer emisiones más bajas y un rendimiento y un ahorro de combustible excepcionales. El motor utiliza inyectores de combustible precisos y de alta presión, turbocompresor e intercooler, y controles del motor electrónicos para optimizar el rendimiento de la máquina.

Motor	Volvo	D8M
Potencia máxima a	Rpm	1 600
Neta, ISO 9249/SAE J1349	kW	219
	hp	298
Bruta, ISO 14396/SAE J1995	kW	220
	hp	299
Torque máx.	Nm	1 400
a velocidad del motor	Rpm	1 400
No. de cilindros		6
Cilindrada	l	7,7
Diámetro	mm	110
Carrera	mm	135

Híbrido

Gracias a una tecnología sencilla y fiable, la nueva máquina híbrida hidráulica Volvo recoge la energía sobrante generada por el movimiento de bajada de la pluma de la excavadora y la utiliza para proporcionar una sobrealimentación al sistema del motor. Los movimientos de bajada de la pluma son tan regulares y potentes que recargan el acumulador hidráulico de 26 litros, con el que se transmite energía al motor auxiliar hidráulico que alimenta el sistema del motor. Los niveles de control y rendimiento son iguales a los del modelo estándar de la EC350E, lo que significa, entre otras cosas, que puede funcionar igualmente con los modos ECO e Híbrido a la vez.

Acumulador

Núm. de acumuladores		1
Cilindrada	l	26

Sistema eléctrico

Sistema eléctrico de alta capacidad con una buena protección. Se utilizan terminales de cable de doble cierre y a prueba de agua para evitar la corrosión en las conexiones. Los relés principales y las válvulas solenoides están protegidos para prevenir daños. El interruptor principal se suministra de forma estándar.

Voltaje	V	24
Baterías	V	2 x 12
Capacidad de la batería	Ah	170
Alternador	V/A	28/120
Motor de arranque	V - kW	24 - 5,5

Carro inferior

El carro inferior cuenta con un bastidor robusto en forma de X Las cadenas de oruga engrasadas y selladas son estándar.

Zapatas de oruga		2 x 48
Separación de los eslabones	mm	215,9
Ancho de la zapata, garra triple	mm	600 / 700 / 800 / 900
Ancho de zapata, garra triple (HD)	mm	600
Ancho de zapata, garra doble	mm	600
Rodillos inferiores		2 x 8
Rodillos superiores		2 x 2

Cabina

Se puede acceder fácilmente a la cabina del operador a través de la amplia puerta. La cabina está apoyada sobre soportes de amortiguación hidráulica para reducir los niveles de impacto y vibración. Estos soportes, junto con el revestimiento acústico, ayudan a reducir los niveles de ruido. La cabina tiene excelente visibilidad desde todos los ángulos. El parabrisas delantero se puede levantar fácilmente, y el cristal delantero inferior se puede desmontar y guardar en la puerta lateral.
Sistema integrado de aire acondicionado y calefacción: el aire filtrado y presurizado de la cabina se suministra mediante un ventilador controlado automáticamente. El aire se distribuye en la cabina mediante 14 conductos de ventilación.
Asiento ergonómico del operador: el asiento ajustable y la consola de la palanca universal de control se mueven de forma independiente según las necesidades del operador. El asiento cuenta con nueve ajustes diferentes y un cinturón de seguridad para comodidad y seguridad del operador.
Se utiliza refrigerante del tipo R134a cuando esta máquina está equipada con aire acondicionado. Contiene gas fluorado de efecto invernadero R134a, Potencial de calentamiento global 1.430 t CO2-eq.

Sistema de giro

El sistema de oscilación utiliza un motor de pistones axiales, que impulsa una caja de transmisión planetaria para un par máximo. El freno automático de sujeción y la válvula antirrebote son estándar.

Velocidad máx. de giro	Rpm	10,3
Par máx. de giro	kNm	126,2

Sistema de desplazamiento

Cada oruga es impulsada por un motor de desplazamiento automático de dos velocidades. Los frenos de las orugas son multidisco, aplicados por muelle y liberados hidráulicamente. El motor de desplazamiento, el freno y la caja de transmisión planetaria están bien protegidos dentro del bastidor de la oruga.

Tracción máx. de la barra	kN	261
Velocidad máx. de desplazamiento (baja)	Km/h	3,3
Velocidad máx. de desplazamiento (alta)	Km/h	5,1
Capacidad de avance en pendientes	°	35

Nivel de sonido

Nivel de presión de sonido en la cabina de acuerdo con ISO 6396

L_{pA}	dB	71

Nivel de sonido externo de acuerdo con ISO 6395 y la Directiva UE de ruido 2000/14/CE

L_{WA}	dB	105

Sistema hidráulico

El sistema hidráulico, también conocido como «Modo de trabajo con detección automática», se ha diseñado para obtener alta productividad, alta capacidad de excavación, maniobrabilidad de alta precisión y un excelente consumo de combustible.
El sistema de confluencia de caudal, prioridad de la pluma, del brazo y de giro junto con la regeneración de pluma, brazo y cuchara brindan un óptimo rendimiento.
El sistema cuenta con las siguientes funciones importantes:
Sistema de confluencia de caudal: combina el caudal de las dos bombas hidráulicas para garantizar tiempos de ciclo rápidos y una elevada productividad.
Prioridad de la pluma: da prioridad al funcionamiento de la pluma para una elevación más rápida al realizar tareas de carga o excavaciones profundas.
Prioridad del brazo: da prioridad al funcionamiento del brazo para obtener ciclos más rápidos a la hora de nivelar y un mayor llenado de la cuchara al excavar.
Prioridad de giro: da prioridad a la función de giro para lograr operaciones simultáneas más rápidas.
Sistema de regeneración: evita la cavitación y proporciona un mayor caudal para otros movimientos durante las operaciones simultáneas, para obtener la máxima productividad.
Refuerzo de potencia: aumentan todas las fuerzas de excavación y elevación.
Válvulas de retención: las válvulas de retención de la pluma yel brazo evitan que el equipamiento de excavación patine.

2 bombas principales de pistones axiales y caudal variable		
Flujo máximo	l/min.	2 x 288
Bomba piloto, bomba de engranajes		
Flujo máximo	l/min.	20
Valor de configuración de presión de alivio		
Implemento	MPa	33,3 / 36,3
Circuito de desplazamiento	MPa	33,3
Circuito de giro	MPa	27,9
Circuito piloto	MPa	3,9

Motores hidráulicos

Desplazamiento: motor de pistones axiales y caudal variable con freno mecánico.
Giro: motor de pistones y caudal fijo con freno mecánico.

Cilindros hidráulicos		
Pluma monobloque		2
Diámetro x carrera	ø x mm	150 x 1 530
Brazo		1
Diámetro x carrera	ø x mm	170 x 1 700
Cuchara		1
Diámetro x carrera	ø x mm	140 x 1 285
Reabastecimiento de servicio		
Tanque de combustible	l	580
Tanque de DEF/AdBlue®	l	50
Sistema hidráulico, total	l	465
Tanque hidráulico	l	215
Aceite de motor	l	30
Refrigerante del motor	l	44
Unidad reductora de giro	l	6
Unidad de reducción de desplazamiento	l	2 x 6,8

Especificaciones

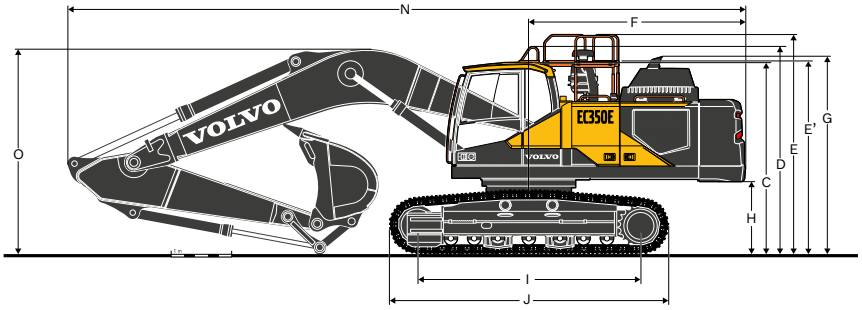

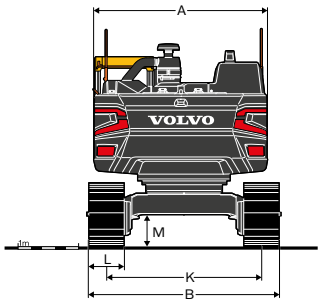

DIMENSIONES

Descripción	Unidad	EC350EL híbrida			EC350ENL híbrida		
Pluma	**m**	**6,45**			**6,45**		
Brazo	**m**	**2,6 heavy duty**	**3,2 heavy duty**	**3,9 estándar**	**2,6 heavy duty**	**3,2 estándar**	**3,9 estándar**
A. Anchura total de la superestructura	mm	2 890	2 890	2 890	2 890	2 890	2 890
B. Anchura total	mm	3 190	3 190	3 190	2 990	2 990	2 990
C. Altura total de la cabina	mm	3 175	3 175	3 175	3 175	3 175	3 175
D. Altura total del pasamanos (desplegado)	mm	3 440	3 440	3 440	3 440	3 440	3 440
E. Altura total de la barandilla (desplegada)	mm	3 650	3 650	3 650	3 650	3 650	3 650
E'. Altura total del pasamanos y la barandillas (plegados)	mm	3 165	3 165	3 165	3 165	3 165	3 165
F. Radio de giro de la parte trasera	mm	3 600	3 600	3 600	3 600	3 600	3 600
G. Altura total del difusor	mm	3 265	3 265	3 265	3 265	3 265	3 265
H. Altura libre del contrapeso*	mm	1 170	1 170	1 170	1 170	1 170	1 170
I. Distancia entre ejes	mm	4 020	4 020	4 020	4 020	4 020	4 020
J. Longitud de cadenas	mm	4 945	4 945	4 945	4 945	4 945	4 945
K. Ancho de vía	mm	2 590	2 590	2 590	2 390	2 390	2 390
L. Anchura de tejas	mm	600	600	600	600	600	600
M. Altura libre sobre el suelo mínima *	mm	500	500	500	500	500	500
N. Longitud total	mm	11 295	11 200	11 245	11 295	11 210	11 245
O. Altura total de la pluma	mm	3 565	3 380	3 575	3 565	3 380	3 575

* Sin garra de la zapata

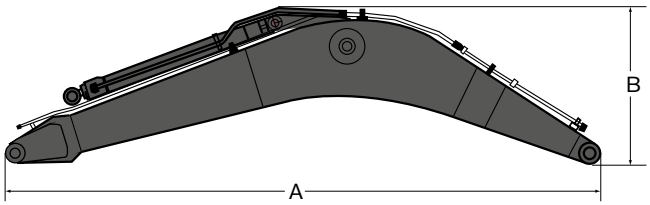

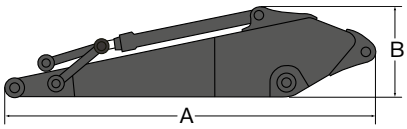

DIMENSIONES

Descripción	Unidad	EC350E Híbrida		Descripción	Unidad	EC350E Híbrida			
Pluma	**m**	**6,45 estándar**	**6,45 HD**	**Brazo**	**m**	**2,6 heavy duty**	**3,2 estándar**	**3,2 heavy duty**	**3,9 estándar**
A. Longitud	mm	6 710	6 710	A. Longitud	mm	3 670	4 350	4 345	5 045
B. Altura	mm	1 845	1 845	B. Altura	mm	1 135	1 060	1 080	1 080
Ancho	mm	815	815	Ancho	mm	570	570	570	570
Peso	kg	3 205	3 490	Peso	kg	1 940	1 920	2 020	2 140

*Incluye cilindro, tuberías y bulón, excluye cil. de pluma Pasador

* Incluye cilindro, enganche y bulón.

RANGOS DE TRABAJO					
Descripción			**Unidad**	**EC350E Híbrida**		
Pluma			**m**	**6,45**		
Brazo			**m**	**2,6**	**3,2**	**3,9**
A. Alcance máx. de excavación			mm	10 600	11 120	11 760
B. Alcance máx. de excavación sobre el suelo			mm	10 380	10 910	11 560
C. Profundidad máx. de excavación			mm	6 890	7 490	8 190
D. Profundidad máx. de excavación (nivel 2,44 m)			mm	6 690	7 310	8 040
E. Altura máxima de corte			mm	10 170	10 330	10 600
F. Altura máxima de descarga			mm	7 050	7 240	7 510
G. Profundidad máxima de excavación en muro vertical			mm	4 790	5 220	5 800
H. Radio mín. de giro delantero			mm	4 320	4 290	4 240
FUERZAS DE EXCAVACIÓN CON CUCHARA DE MONTAJE DIRECTO						
Radio de la cuchara			mm	1 746	1 746	1 746
Fuerza de rompimiento	Normal	SAE J1179	kN	176	177	176
	Aumento de potencia		kN	192	192	192
	Normal	ISO 6015	kN	201	201	201
	Aumento de potencia		kN	218	219	219
Fuerza de arranque	Normal	SAE J1179	kN	187	156	136
	Aumento de potencia		kN	203	169	148
	Normal	ISO 6015	kN	192	160	139
	Aumento de potencia		kN	209	174	151
Ángulo de rotación, cuchara			°		178	

MÁQUINA CON PLUMA MONOBLOQUE

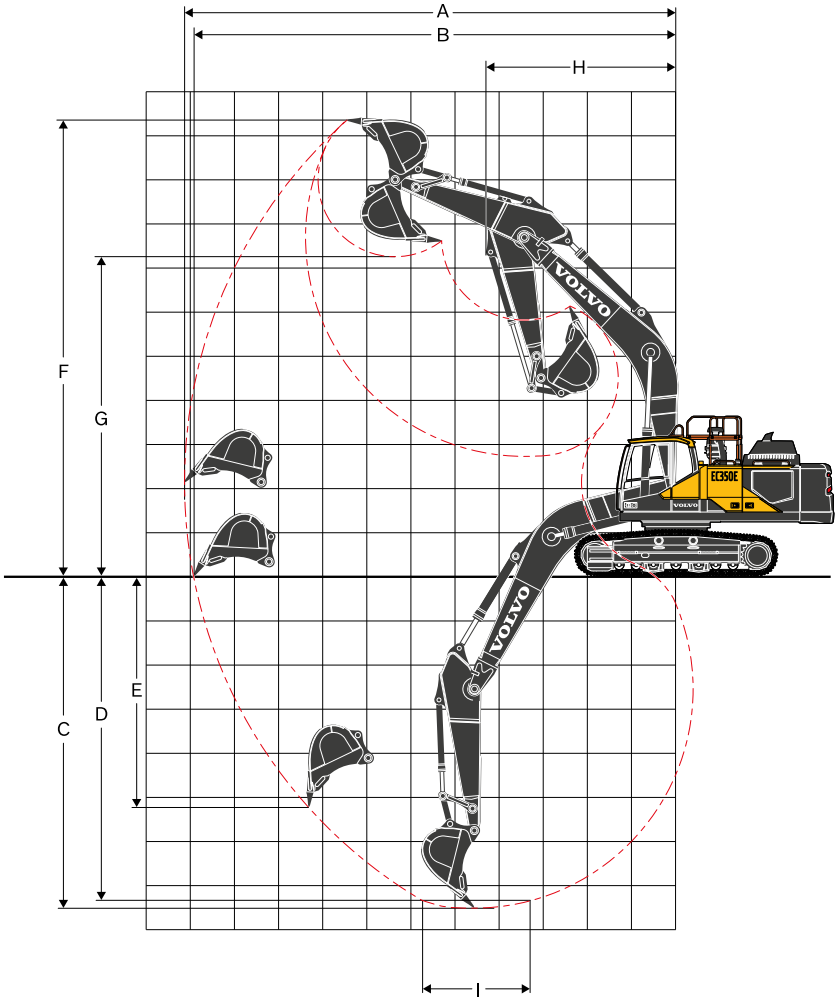

Especificaciones

Presión sobre el suelo

Descripción	Ancho de zapata	Peso operativo	Presión sobre el suelo	Ancho total	Peso operativo	Presión sobre el suelo	Ancho total	Peso operativo	Presión sobre el suelo	Ancho total
	mm	kg	kPa	mm	kg	kPa	mm	kg	kPa	mm
EC350EL híbrida										
		Pluma de 6,45 m (HD), brazo de 2,6 m (HD), cuchara de 1 730 kg, contrapeso de 7 000 kg			**Pluma de 6,45 m (HD), brazo de 3,2 m (HD), cuchara de 1 730 kg, contrapeso de 7 000 kg**			**Pluma de 6,45 m (HD), brazo de 3,9 m (GP), cuchara de 1 730 kg, contrapeso de 7 000 kg**		
Garra triple	600	36 740	70,5	3 190	36 820	70,6	3 190	36 890	70,8	3 190
	600 (HD)	36 780	70,6	3 190	36 860	70,7	3 190	36 930	70,8	3 190
	700	37 360	61,4	3 290	37 450	61,6	3 290	37 510	61,7	3 290
	800	37 760	54,3	3 390	37 840	54,4	3 390	37 910	54,5	3 390
	900	38 150	48,8	3 490	38 230	48,9	3 490	38 290	49,0	3 490
Doble arista	600	37 440	71,8	3 190	37 520	72,0	3 190	37 580	72,1	3 190
EC350ENL híbrida										
		Pluma de 6,45 m (HD), brazo de 2,6 m (HD), cuchara de 1 675 kg, contrapeso de 7 000 kg			**Pluma de 6,45 m (HD), brazo de 3,2 m (HD), cuchara de 1 675 kg, contrapeso de 7 000 kg**			**Pluma de 6,45 m (HD), brazo de 3,9 m (GP), cuchara de 1 675 kg, contrapeso de 7 000 kg**		
Garra triple	600	36 540	70,1	2 990	36 620	70,2	2 990	36 740	70,5	2 990
	600 (HD)	36 580	70,2	2 990	36 670	70,3	2 990	36 790	70,6	2 990
	700	37 170	61,1	3 090	37 250	61,2	3 090	37 370	61,4	3 090
	800	37 560	54,0	3 190	37 640	54,2	3 190	37 760	54,3	3 190
	900	37 950	48,5	3 290	38 030	48,6	3 290	38 150	48,8	3 290
Doble arista	600	37 240	71,4	2 990	37 320	71,6	2 990	37 440	71,8	2 990
		Pluma de 6,45 m (GP), brazo de 2,6 m (HD), cuchara de 1 675 kg, contrapeso de 7 000 kg			**Pluma de 6,45 m (GP), brazo de 3,2 m (GP), cuchara de 1 675 kg, contrapeso de 7 000 kg**			**Pluma de 6,45 m (GP), brazo de 3,9 m (GP), cuchara de 1 675 kg, contrapeso de 7 000 kg**		
Garra triple	600	36 260	69,6	2 990	36 240	69,5	2 990	36 460	69,9	2 990
	600 (HD)	36 300	69,6	2 990	36 280	69,6	2 990	36 500	70,0	2 990
	700	36 880	60,6	3 090	36 860	60,6	3 090	37 080	61,0	3 090
	800	37 280	53,6	3 190	37 260	53,6	3 190	37 480	53,9	3 190
	900	37 660	48,2	3 290	37 640	48,1	3 290	37 870	48,4	3 290
Doble arista	600	36 950	70,9	2 990	36 930	70,8	2 990	37 160	71,3	2 990

GUÍA DE SELECCIÓN DE CUCHARAS

Tipo de cuchara				Capacidad	Ancho de corte	Peso	Dientes	EC350EL híbrida			EC350ENL híbrida		
								Zapata de 600 mm, contrapeso de 7 000 kg			Zapata de 600 mm, contrapeso de 7 000 kg		
								Pluma HD de 6,45 m			Pluma GP de 6,45 m		
				L	mm	kg	C/U	Brazo de 2,6 m	Brazo de 3,2 m	Brazo de 3,9 m	Brazo de 2,6 m	Brazo de 3,2 m	Brazo de 3,9 m
Cazos de enganche directo	Sin enganche rápido	V4	GP	870	750	1 082	3	C	C	C	C	C	C
				1 000	900	1 281	4	C	C	C	C	C	C
				1 420	1 200	1 514	5	C	C	C	C	C	C
				1 670	1 350	1 629	5	C	C	C	C	C	B
				1 920	1 500	1 769	5	C	C	B	C	B	A
				2 330	1 750	1 967	5	B	B	A	B	A	X
			HD	870	750	1 352	3	D	D	D	D	D	D
				1 000	900	1 425	4	D	D	D	D	D	D
				1 420	1 200	1 679	4	D	D	D	D	D	D
				1 420	1 200	1 699	5	D	D	D	D	D	D
				1 670	1 380	1 821	5	D	D	C	D	C	B
				1 920	1 500	1 970	5	D	C	B	C	B	A
Cazos de enganche rápido	Enganche rápido tipo U	V4	GP	870	750	1 082	3	C	C	C	C	C	C
				1 000	900	1 281	4	C	C	C	C	C	C
				1 420	1 200	1 514	5	C	C	C	C	C	B
				1 670	1 350	1 629	5	C	C	B	C	B	A
				1 920	1 500	1 769	5	C	B	A	B	A	X
				2 330	1 750	1 967	5	A	A	X	A	X	X
			HD	870	750	1 352	3	D	D	D	D	D	D
				1 000	900	1 425	4	D	D	D	D	D	D
				1 420	1 200	1 699	5	D	D	B	D	C	A
				1,670	1 380	1 821	5	D	B	A	B	B	A
				1 920	1 500	1 970	5	B	A	X	A	A	X
	Enganche rápido S	V4	GP	1 000	900	1 328	4	C	C	C	C	C	C
				1 180	1 050	1 419	4	C	C	C	C	C	C
				1 420	1 200	1 571	5	C	C	C	C	C	B
				1 670	1 350	1 686	5	C	C	B	C	B	A
				1 920	1 500	1 809	5	C	B	A	B	A	A
				2 330	1 750	1 918	5	B	A	X	A	X	X
			HD	1 000	900	1 400	4	D	D	D	D	D	D
				1 420	1 200	1 655	5	D	D	C	D	D	B
				1 670	1 350	1 782	5	D	C	B	C	B	A
				1 920	1 500	1 928	5	C	B	A	B	A	X
				2 330	1 750	2 126	5	A	A	X	A	X	X

Consulte a su distribuidor Volvo para conocer la combinación adecuada de cucharas y accesorios para la aplicación.
(Si se usa un cazo más grande que el estándar regional MRS, se recomienda encarecidamente consultar con I+D)
Las recomendaciones son solamente una guía, basadas en condiciones de operación típicas.
Capacidad del cazo basada en ISO 7451, colmado de material con un ángulo de reposo con una relación de 1:1.
Carga máxima: Carga útil, cuchara y herramientas adicionales, como enganche rápido, rotador, etc.

Densidad máxima del material		
A	1 200~1 300 kg/m³	Carbón, caliche, esquisto
B	1 400~1 600 kg/m³	Tierra húmeda y arcilla, caliza, arenisca
C	1 700~1 800 kg/m³	Granito, arena húmeda, piedra bien triturada
D	> 1 900 kg/m³ ~	Barro húmedo, mineral de hierro
X	No recomendado	

Especificaciones

CAPACIDAD DE ELEVACIÓN EC350EL híbrida

Capacidad de levantamiento en el extremo del brazo sin cuchara. Para capacidad de elevación, que incluya la cuchara, simplemente reste el peso real de la cuchara de montaje directo o la cuchara con acoplador rápido de los siguientes valores.

	Punto de elevación		1,5 m		3,0 m		4,5 m		6,0 m		7,5 m		9,0 m		Alcance máximo		
			A lo largo de UC	A través de UC	A lo largo de UC	A través de UC	A lo largo de UC	A través de UC	A lo largo de UC	A través de UC	A lo largo de UC	A través de UC	A lo largo de UC	A través de UC	A lo largo de UC	Carro inferior, transversal	m
Pluma: 6,45 m HD Brazo: 2,6 m HD Teja: 600 mm Contrapeso: 7 000 kg	7,5 m	kg													*9 170	8 120	7,0
	6,0 m	kg							*9 720	*9 720	*9 100	7 210			*9 100	6 490	8,0
	4,5 m	kg					*14 200	*14 200	*11 080	9 860	*9 630	7 000			8 710	5 660	8,5
	3,0 m	kg							*12 690	9 290	*10 420	6 720			8 130	5,250	8,8
	1,5 m	kg							*14 010	8 830	10 180	6 470			7 970	5 120	8,8
	0 m	kg					*19 980	12 970	13 990	8 580	10 000	6 310			8 230	5 250	8,6
	-1,5 m	kg			*14 400	*14 400	*19 240	13 020	13 930	8 520	9 970	6 280			9 010	5 730	8,1
	-3,0 m	kg			*23 080	*23 080	*17 500	13 240	*13 380	8 650					*10 630	6 810	7,2
	-4,5 m	kg			*18 270	*18 270	*14 030	13 710							*10 550	9 500	5,8
Pluma: 6,45 m HD Brazo: 3,2 m HD Teja: 600 mm Contrapeso: 7 000 kg	7,5 m	kg									*8 230	7 420			*7 460	7 120	7,7
	6,0 m	kg									*8 340	7 350			*7 260	5 850	8,5
	4,5 m	kg					*12 680	*12 680	*10 230	10 070	*9 010	7 110	*8 040	5 250	*7 330	5 170	9,1
	3,0 m	kg					*16 270	14 380	*11 950	9 450	*9 900	6 800	7 910	5 120	7 450	4 810	9,3
	1,5 m	kg					*18 910	13 390	*13 470	8 930	10 220	6 510	7 760	4 970	7 310	4 690	9,4
	0 m	kg					*19 910	12 980	14 020	8 590	9 990	6 300	7 650	4 880	7 500	4 780	9,1
	-1,5 m	kg			*14 600	*14 600	*19 680	12 910	13 870	8 460	9 890	6 210			8 100	5 150	8,6
	-3,0 m	kg	*17 000	*17 000	*23 050	*23 050	*18 420	13 050	*13 920	8 510	9 970	6 280			9 400	5 950	7,8
	-4,5 m	kg			*21 290	*21 290	*15 750	13 410	*11 790	8 780					*10 320	7 780	6,6
Pluma: 6,45 m HD Brazo: 3,9 m GP Teja: 600 mm Contrapeso: 7 000 kg	9,0 m	kg													*6 290	*6 290	7,3
	7,5 m	kg									*7 170	*7 170			*5 870	*5 870	8,4
	6,0 m	kg									*7 480	*7 480	*7 020	5 460	*5 730	5 190	9,2
	4,5 m	kg							*9 150	*9 150	*8 230	7 240	*7 750	5 350	*5 780	4 640	9,7
	3,0 m	kg					*14 490	*14 490	*10 960	9 670	*9 220	6 900	7 980	5 170	*5 990	4 340	10,0
	1,5 m	kg					*17 660	13 690	*12 700	9 060	*10 220	6 560	7 780	4 990	*6 390	4 220	10,0
	0 m	kg			*9 000	*9 000	*19 400	13 030	*13 950	8 620	10 000	6 300	7 620	4 840	6 730	4 280	9,8
	-1,5 m	kg	*9 190	*9 190	*13 740	*13 740	*19 800	12 790	13 810	8 400	9 830	6 140	7 540	4 770	7 180	4 550	9,3
	-3,0 m	kg	*14 330	*14 330	*19 870	*19 870	*19 110	12 820	13 770	8 360	9 810	6 130			8 110	5 130	8,6
	-4,5 m	kg	*20 480	*20 480	*24 140	*24 140	*17 190	13 080	*12 940	8 520					*9 700	6 350	7,5
	-6,0 m	kg			*18 140	*18 140	*13 190	*13 190							*9 820	9 520	5,8
Pluma: 6,45 m HD Brazo: 2,6 m HD Teja: 800 mm Contrapeso: 7 000 kg	7,5 m	kg													*9 170	8 300	7,0
	6,0 m	kg							*9 720	*9 720	*9 100	7 380			*9 100	6 650	8,0
	4,5 m	kg					*14 210	*14 210	*11 080	10 090	*9 640	7 170			8 940	5 810	8,5
	3,0 m	kg							*12 690	9 520	*10 420	6 900			8 350	5 390	8,8
	1,5 m	kg							*14 010	9 060	10 460	6 650			8 200	5 260	8,8
	0 m	kg					*19 980	13 320	14 380	8 810	10 280	6 490			8 460	5 400	8,6
	-1,5 m	kg			*14 440	*14 440	*19 230	13 360	14 310	8 750	10 250	6 460			9 270	5 890	8,1
	-3,0 m	kg			*23 060	*23 060	*17 490	13 590	*13 380	8 880					*10 630	7 000	7,2
	-4,5 m	kg			*18 240	*18 240	*14 020	*14 020							*10 540	9 760	5,8
Pluma: 6,45 m HD Brazo: 3,2 m HD Teja: 800 mm Contrapeso: 7 000 kg	7,5 m	kg									*8 230	7 600			*7 460	7 280	7,7
	6,0 m	kg									*8 340	7 520			*7 250	6 000	8,5
	4,5 m	kg					*12 690	*12 690	*10 230	*10 230	*9 010	7 280	*8 050	5 390	*7 320	5 310	9,1
	3,0 m	kg					*16 280	14 710	*11 950	9 680	*9 900	6 970	8 130	5 260	*7 630	4 950	9,3
	1,5 m	kg					*18 910	13 740	*13 480	9 160	10 500	6 680	7 980	5 110	7 520	4 820	9,4
	0 m	kg					*19 910	13 320	14 410	8 820	10 270	6 470	7 870	5 020	7 720	4 920	9,1
	-1,5 m	kg			*14 630	*14 630	*19 680	13 250	14 250	8 690	10 170	6 390			8 330	5 300	8,6
	-3,0 m	kg	*17 020	*17 020	*23 090	*23 090	*18 410	13 390	*13 920	8 740	10 250	6 450			9 680	6 120	7,8
	-4,5 m	kg			*21 270	*21 270	*15 730	13 760	*11 770	9 010					*10 320	7 990	6,6
Pluma: 6,45 m HD Brazo: 3,9 m GP Teja: 800 mm Contrapeso: 7 000 kg	9,0 m	kg													*6 290	*6 290	7,3
	7,5 m	kg									*7 170	*7 170			*5 870	*5 870	8,5
	6,0 m	kg									*7 480	*7 480	*7 030	5 600	*5 730	5 320	9,2
	4,5 m	kg							*9 160	*9 160	*8 240	7 420	*7 750	5 490	*5 780	4 770	9,7
	3,0 m	kg					*14 510	*14 510	*10 970	9 900	*9 230	7 070	8 200	5 310	*6 000	4 460	10,0
	1,5 m	kg					*17 670	14 030	*12 710	9 290	*10 230	6 730	8 000	5 130	*6 390	4 340	10,0
	0 m	kg			*9 020	*9 020	*19 400	13 370	*13 950	8 850	10 270	6 470	7 840	4 980	6 930	4 410	9,8
	-1,5 m	kg	*9 210	*9 210	*13 760	*13 760	*19 800	13 130	14 200	8 630	10 110	6 320	7 760	4 910	7 390	4 680	9,3
	-3,0 m	kg	*14 350	*14 350	*19 900	*19 900	*19 110	13 170	14 160	8 590	10 090	6 300			8 350	5 280	8,6
	-4,5 m	kg	*20 510	*20 510	*24 130	*24 130	*17 180	13 420	*12 930	8 750					*9 700	6 530	7,5
	-6,0 m	kg			*18 110	*18 110	*13 170	*13 170							*9 820	9 790	5,8

Notas: 1. Máquina en «modo Precisión - F» (aumento de potencia) para capacidades de elevación. 2. Las cargas anteriores cumplen con los estándares de capacidad de elevación para excavadoras hidráulicas SAE J1097 e ISO 10567. 3. Las cargas nominales no deben superar el 87 % de la capacidad de elevación hidráulica o el 75 % de la carga de basculación. 4. Las cargas nominales señaladas con un asterisco (*) está limitadas por la capacidad hidráulica en vez de por la carga de basculación.

CAPACIDAD DE ELEVACIÓN EC350ENL híbrida

Capacidad de levantamiento en el extremo del brazo sin cuchara. Para capacidad de elevación, que incluya la cuchara, simplemente reste el peso real de la cuchara de montaje directo o la cuchara con acoplador rápido de los siguientes valores.

	Punto de elevación		1,5 m		3,0 m		4,5 m		6,0 m		7,5 m		9,0 m		Alcance máximo		
			A lo largo de UC	A través de UC	A lo largo de UC	A través de UC	A lo largo de UC	A través de UC	A lo largo de UC	A través de UC	A lo largo de UC	A través de UC	A lo largo de UC	A través de UC	A lo largo de UC	Carro inferior, transversal	m
Pluma: 6,45 m GP Brazo: 2,6 m HD Teja: 600 mm Contrapeso: 7 000 kg	7,5 m	kg													*9 220	7 500	7,0
	6,0 m	kg							*9 760	9 560	*9 150	6 660			*9 150	6 000	8,0
	4,5 m	kg					*14 260	13 930	*11 130	9 080	*9 690	6 470			8 680	5 230	8,5
	3,0 m	kg							*12 770	8 540	10 420	6 200			8 110	4 850	8,8
	1,5 m	kg							*14 100	8 110	10 150	5 970			7 960	4 720	8,8
	0 m	kg					*20 130	11 810	13 980	7 870	9 990	5 820			8 220	4 850	8,6
	-1,5 m	kg			*14 400	*14 400	*19 390	11 860	13 920	7 820	9 960	5 790			9 000	5 290	8,1
	-3,0 m	kg			*23 280	*23 280	*17 640	12 070	*13 490	7 950					*10 720	6 280	7,2
	-4,5 m	kg			*18 460	*18 460	*14 170	12 510							*10 650	8 740	5,8
Pluma: 6,45 m GP Brazo: 3,2 m GP Teja: 600 mm Contrapeso: 7 000 kg	7,5 m	kg									*8 290	6 860			*7 380	6 590	7,7
	6,0 m	kg									*8 410	6 800			*7 180	5 430	8,5
	4,5 m	kg					*12 790	*12 790	*10 320	9 300	*9 090	6 580	*7 960	4 870	*7 250	4 800	9,1
	3,0 m	kg					*16 480	13 220	*12 090	8 750	*10 010	6 310	7 910	4 750	7 450	4 470	9,3
	1,5 m	kg					*19 190	12 350	*13 660	8 280	10 240	6 050	7 770	4 620	7 320	4 350	9,4
	0 m	kg					*20 220	11 990	14 100	7 980	10 030	5 860	7 670	4 530	7 520	4 440	9,1
	-1,5 m	kg			*14 520	*14 520	*20 000	11 920	13 960	7 860	9 940	5 780			8 120	4 780	8,6
	-3,0 m	kg	*16 920	*16 920	*22 970	*22 970	*18 720	12 040	14 010	7 910	10 000	5 840			9 430	5 530	7,8
	-4,5 m	kg			*21 710	*21 710	*16 020	12 360	*11 980	8 140					*10 480	7 220	6,6
Pluma: 6,45 m GP Brazo: 3,9 m GP Teja: 600 mm Contrapeso: 7 000 kg	9,0 m	kg													*6 290	*6 290	7,3
	7,5 m	kg									*7 200	7 070			*5 870	5 690	8,4
	6,0 m	kg									*7 510	6 950	*7 020	5 040	*5 730	4 790	9,2
	4,5 m	kg							*9 190	*9 190	*8 280	6 690	*7 800	4 940	*5 780	4 280	9,7
	3,0 m	kg					*14 560	13 590	*11 020	8 890	*9 280	6 360	7 950	4 770	*5 990	4 000	10,0
	1,5 m	kg					*17 770	12 460	*12 780	8 310	10 260	6 040	7 760	4 590	*6 390	3 890	10,0
	0 m	kg			*9 000	*9 000	*19 530	11 850	14 040	7 910	9 970	5 790	7 610	4 460	6 720	3 940	9,8
	-1,5 m	kg	*9 190	*9 190	*13 740	*13 740	*19 950	11 630	13 790	7 700	9 810	5 650	7 540	4 390	7 170	4 190	9,3
	-3,0 m	kg	*14 330	*14 330	*19 870	*19 870	*19 260	11 660	13 760	7 670	9 800	5 640			8 100	4 730	8,6
	-4,5 m	kg	*20 480	*20 480	*24 360	23 510	*17 340	11 910	*13 040	7 820					*9 780	5 850	7,5
	-6,0 m	kg			*18 340	*18 340	*13 320	12 430							*9 920	8 740	5,8
Pluma: 6,45 m GP Brazo: 2,6 m HD Teja: 700 mm Contrapeso: 7 000 kg	7,5 m	kg													*9 220	7 600	7,0
	6,0 m	kg							*9 760	9 690	*9 150	6 760			*9 150	6 090	8,0
	4,5 m	kg					*14 280	14 110	*11 140	9 210	*9 690	6 560			8 820	5 320	8,5
	3,0 m	kg							*12 770	8 670	*10 490	6 300			8 240	4 930	8,8
	1,5 m	kg							*14 110	8 240	10 320	6 060			8 100	4 800	8,8
	0 m	kg					*20 130	12 000	14 210	8 000	10 160	5 920			8 360	4 930	8,6
	-1,5 m	kg			*14 440	*14 440	*19 380	12 050	14 150	7 950	10 130	5 890			9 160	5 380	8,1
	-3,0 m	kg			*23 270	*23 270	*17 630	12 260	*13 490	8 080					*10 720	6 390	7,2
	-4,5 m	kg			*18 430	*18 430	*14 150	12 710							*10 650	8 890	5,8
Pluma: 6,45 m GP Brazo: 3,2 m GP Teja: 700 mm Contrapeso: 7 000 kg	7,5 m	kg									*8 290	6 960			*7 380	6 680	7,7
	6,0 m	kg									*8 410	6 900			*7 180	5 510	8,5
	4,5 m	kg					*12 810	*12 810	*10 320	9 420	*9 090	6 680	*7 980	4 940	*7 250	4 870	9,1
	3,0 m	kg					*16 490	13 410	*12 090	8 880	*10 020	6 400	8 050	4 830	*7 560	4 540	9,3
	1,5 m	kg					*19 200	12 540	*13 660	8 410	10 410	6 140	7 900	4 700	7 450	4 430	9,4
	0 m	kg					*20 220	12 180	14 340	8 110	10 200	5 960	7 810	4 610	7 650	4 520	9,1
	-1,5 m	kg			*14 550	*14 550	*20 000	12 110	14 200	7 990	10 110	5 880			8 270	4 870	8,6
	-3,0 m	kg	*16 950	*16 950	*23 000	*23 000	*18 710	12 230	*14 130	8 040	10 180	5 930			9 600	5 630	7,8
	-4,5 m	kg			*21 690	*21 690	*16 010	12 550	*11 960	8 270					*10 480	7 340	6,6
Pluma: 6,45 m GP Brazo: 3,9 m GP Teja: 700 mm Contrapeso: 7 000 kg	9,0 m	kg													*6 290	*6 290	7,3
	7,5 m	kg									*7 200	7 170			*5 870	5 770	8,5
	6,0 m	kg									*7 520	7 040	*7 030	5 120	*5 730	4 870	9,2
	4,5 m	kg							*9 190	*9 190	*8 280	6 780	*7 800	5 010	*5 780	4 350	9,7
	3,0 m	kg					*14 580	13 770	*11 030	9 010	*9 280	6 460	8 080	4 850	*6 000	4 070	10,0
	1,5 m	kg					*17 780	12 650	*12 790	8 440	*10 290	6 140	7 890	4 670	*6 390	3 960	10,0
	0 m	kg			*9 020	*9 020	*19 530	12 030	*14 050	8 030	10 140	5 890	7 740	4 530	6 850	4 010	9,8
	-1,5 m	kg	*9 210	*9 210	*13 760	*13 760	*19 950	11 820	14 030	7 820	9 990	5 750	7 670	4 470	7 300	4 260	9,3
	-3,0 m	kg	*14 350	*14 350	*19 900	*19 900	*19 260	11 850	13 990	7 800	9 970	5 730			8 250	4 810	8,6
	-4,5 m	kg	*20 510	*20 510	*24 340	23 870	*17 330	12 100	*13 040	7 950					*9 780	5 950	7,5
	-6,0 m	kg			*18 300	*18 300	*13 300	12 620							*9 920	8 900	5,8

Notas: 1. Máquina en «modo Precisión - F» (aumento de potencia) para capacidades de elevación. 2. Las cargas anteriores cumplen con los estándares de capacidad de elevación para excavadoras hidráulicas SAE J1097 e ISO 10567. 3. Las cargas nominales no deben superar el 87 % de la capacidad de elevación hidráulica o el 75 % de la carga de basculación. 4. Las cargas nominales señaladas con un asterisco (*) está limitadas por la capacidad hidráulica en vez de por la carga de basculación.

Equipamiento

Equipamiento estándar
Motor
Motor turbodiésel de cuatro tiempos con refrigeración por agua, inyección directa e intercooler que cumple la normativa europea Etapa V
Filtro de aire con indicador
Calentador de entrada de aire
Prefiltro ciclónico
Parada eléctrica del motor
Filtro de combustible y separador de agua
Bomba de llenado de combustible: 50 l/min, con apagado automático
Alternador, 120 A
Híbrido
Acumulador: 26 l
Válvulas de regeneración de la pluma
Motor de asistencia
Bomba principal con TdF
Sistema de control eléctrico/electrónico
Sistema de control de modos avanzado
Sistema de autodiagnóstico
Indicación del estado de la máquina
Control de potencia de detección de velocidad del motor
Sistema de ralentí automático
Aumento de potencia Onetouch
Función de parada/arranque de seguridad
Monitor a color LCD ajustable
Interruptor maestro de desconexión eléctrica
Circuito de prevención de reinicio del motor
Luces LED de alta capacidad:
– En el bastidor 2
- Montadas en la pluma 2
Baterías, 2 x 12 V/200 Ah
Motor de arranque, 24 V/5,5 kW
Bastidor
Acceso con pasamanos
Área de almacenamiento de herramientas
Placas antideslizantes de metal perforadas
Contrapeso: 7000 kg
Carro inferior
Cubierta inferior (alta resistencia)
Ajustadores de oruga hidráulicos
Articulación de oruga engrasada y sellada
Protección de orugas
Sistema hidráulico
Función de prioridad de giro en subida de pluma
Función de prioridad de desplazamiento de pluma (avance lento)
Control de velocidad de bajada de pluma
Válvula de rotura de manguera: pluma y brazo
Dispositivo de advertencia de sobrecarga
Sistema hidráulico de detección automática
- Sistema de suma
- Prioridad de la pluma
- Prioridad del brazo
Prioridad de oscilación
Tecnología de ahorro de combustible con el modo ECO
Válvulas de regeneración de la pluma, el brazo y la cuchara
Válvulas antirrebote de oscilación
Válvulas de retención de la pluma y el brazo
Sistema de filtración multietapas
Amortiguación del cilindro
Sellos de contaminación de cilindros
Válvula hidráulica auxiliar
Motores de desplazamiento automáticos de dos velocidades
Aceite hidráulico, ISO VG 46

Equipamiento estándar
Cabina e interior
Cabina con certificado ROPS (ISO121172)
Soportes de aceite de silicona y goma con resorte
Pedales de desplazamiento y palancas manuales
Asiento del operador ajustable y consola de control de joystick
Palancas de mando proporcionales con 3 interruptores cada una
Calefacción y aire acondicionado, automático
Antena flexible
Radio con toma de MP3, USB con Bluetooth
Palanca de bloqueo de seguridad hidráulica
Cabina, para cualquier condición meteorológica, aislamiento acústico, incluye:
- Portavasos
- Cerraduras en la puerta
- Cristales entintados
- Alfombra
- Bocina
- Área de almacenamiento amplia
- Ventana delantera elevable
- Parabrisas inferior extraíble
- Cinturón de seguridad
- Vidrio de seguridad
Parasoles: delantero, techo, trasero
Protección contra lluvia
- Limpiaparabrisas con función intermitente
Cámara de visión trasera
Cámara de visión lateral
Llave maestra
Zapatas de la oruga
600 mm con garra triple
Equipo de excavación
Pluma: 6,45 m
Balancín: 3,2 m
Lubricación manual centralizada

Equipamiento opcional
Motor
Calentador del bloque: 240 V
Prefiltro de baño de aceite
Calentador de refrigerante diésel, 10 kW
Separador de agua con calentador
Paro automático del motor
Ventilador reversible
Parada retardada del motor
Sistema eléctrico
Luces de trabajo adicionales (Halógenas o LED)
– En la cabina 3
- Montadas en la pluma 2
- 1 montada en el contrapeso
Luz verde
Alarma de desplazamiento
Sistema antirrobo
Luz de advertencia giratoria
Bastidor
Acceso a la cabina plegable
Pasarela plegable
Carro inferior
Cubierta de protección completa de la oruga

Equipamiento opcional
Sistema hidráulico
Dirección de palanca CDC
Función de flotación de la pluma
Sistema de gestión de implementos (hasta 32 memorias programables)
- Caudal variable y preajuste de la presión
Martillo y cizalla, caudal de 1 y 2 bombas
Filtro de retorno adicional
Tubería hidráulica:
– Control de angulación y rotación
– Garra
– Tubería de drenaje de aceite
Tuberías de acople rápido
Enganche rápido hidráulico Volvo S3
Enganche rápido hidráulico Volvo U38
Aceite hidráulico, biodegradable 46
Aceite hidráulico, larga duración 32
Aceite hidráulico, larga duración 46
Aceite hidráulico de larga duración 68
Preparación para sistema de llenado rápido del depósito de combustible
Pedal de desplazamiento en línea recta
Sistema de control de la máquina
Dig Assist
Volvo Active Control (semiautónomo)
Consulte el folleto específico para obtener más información

Equipamiento opcional
Cabina e interior
Asiento tapizado con calefacción
Asiento de tela con calefacción y suspensión neumática
Asiento de lujo
Parabrisas delantero de una pieza de alta resistencia (P5A)
Pasador de apertura superior
Protección contra caída de objetos, FOG (tipo fijo o tipo articulado)
- Montadas en el bastidor
– Montada en la cabina
estructura de protección contra la caída de objetos (FOPS) montada en la cabina
Sistema Volvo smart view
Kit de fumador (cenicero y encendedor)
Red de seguridad para la ventana delantera
Limpiaparabrisas inferior con control intermitente
Kit antivandalismo
Llave específica
Pistola de aire comprimido para limpieza
Zapatas de oruga
700/800/900 mm con aristas triples
600 mm HD con garra triple
600 mm con aristas dobles
Equipo de excavación
Pluma: HD de 6,45 m
Brazo: 2,6 m HD, 3,2 m HD, 3,9 m
Enganche con argolla de elevación
Servicio
Kit de herramientas, mantenimiento diario
Kit de herramientas, escala completa

SELECCIÓN DE EQUIPOS OPCIONALES VOLVO

Pasarelas plegables y acceso a la cabina plegable

Pistola de aire

Asiento de lujo

Control para Dirección Cómoda

Parabrisas delantero de una pieza de alta resistencia

No todos los productos están disponibles en todos los mercados. Bajo nuestra política de mejoras continuas, nos reservamos el derecho de cambiar las especificaciones y diseño sin previo aviso. Las ilustraciones no muestran necesariamente la versión estándar de la máquina.

VOLVO DUMPER 25.5t
EC350E
VOLVO

VOLVO

Ref. No 20060559_A / Spanish-33 / 2022.05 / EXC / Volvo, Global Marketing

VOLVO